HI®
MOTIONS
OPENING SOLUTIONS

MADE IN ITALY

KATALOG | KATALOG

HI MOTIONS
OPENING SOLUTIONS

INDEKS
OBSAH

04 WSTĘP
ÚVOD

05 KONFIGURATOR
KONFIGURÁTOR

09 BRAMY PRZESUWNE SAMONOŚNE
BRÁNY POSUVNÉ SAMONOSNÉ

10 BRAMY SAMONOŚNE – POMIAR I MONTAŻ
INSTALACE A ROZMĚRY SAMONOSNÝCH BRAN

14 PRZEWODNIK INSTALATORA
PRŮVODCE INSTALACÍ

33 BRAMY PRZESUWNE NA SZYNACH
BRÁNY POSUVNÉ PO KOLEJNICI

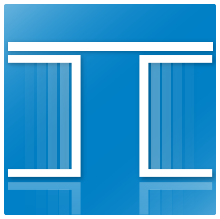

53 BRAMY PRZEMYSŁOWE
BRÁNY PRŮMYSLOVÉ

63 BRAMY SKRZYDŁOWE
BRÁNY KŘÍDLOVÉ

HISTORIA
HISTORIE

BENINCÀ · HOLDING

HI MOTIONS
OPENING SOLUTIONS

BENINCÀ HOLDING SpA jest wiodącą na rynku firmą z ponad 30 letnim doświadczeniem w dziedzinie automatyki. Łącząc się z firmą o ogromnym doświadczeniu i wiedzą z sektora akcesorii do bram utworzyła nowy koncern **HI-MOTIONS SpA**.

Hasło koncernu"opening solutions" (rozwiązania otwierania) mówi wszystko o jego zaangażoawniu na rzecz innowacji w zakresie systemów zamykających i akcesoriów do bram skrzydłowych, przesuwnych na prowadnicach i przesuwnych samonośnych.

Skupina **BENINCÀ HOLDING** se již více než 30 let zabývá specializací a kvalitou, svou silnou stránkou, která ji během krátké doby dostala mezi hlavní hráče na mezinárodním trhu automatizací.

HIMOTIONS je jedna ze společností skupiny, která s sebou nese veškeré know how společnosti **BENINCÀ** a silně se orientuje na trh a na klienta, hlavního účastníka všech voleb.

Otevřený přístup je posláním společnosti: nabízet řešení pro všechny typy zavírání, garantovat spolehlivost, ale především flexibilitu.

MADE IN ITALY

- *HI MOTIONS zawsze traktuje jakość i niezawodność produktu jako istotne elementy gwarantujące najwyższy poziom usług dla swoich klientów. Z tego powodu, firma wdrożyła kilka konkretnych dostosowań do procesu produkcji w celu poprawy jakości. Wszystkie produkty są projektowane i produkowane wyłącznie we Włoszech, dlatego firma jest w stanie zagwarantować swoim klientom produkt, który może zaspokoić szczególne wymagania i żądania rynku w zakresie niezawodności i profesjonalizmu. Dla HI MOTIONS, produktu, "made in Italy" jakość to nie tylko charakterystyczny element, ale misja którą krowadzimy dzień po dniu, również poprzez projektowanie dostosowanych usług i systemów oferowanych klientom.*

- *HI MOTIONS vždy zvažuje kvalitu a spolehlivost výrobku pro zajištění co nejlepší služby svým zákazníkům. Z tohoto důvodu ve svém výrobním procesu učinil jasné rozhodnutí, pokud jde o kvalitu. Všechny výrobky jsou navrženy a vyrobeny výhradně v Itálii, což umožňuje společnosti zaručit zákazníkovi produkt, který splňuje specifické potřeby a požadavky trhu, pokud jde o spolehlivost a profesionalitu. "Vyrobeno v Itálii" pro HIMOTIONS není proto pouze rozlišovací prvek, ale mise, kterou plníme každý den prostřednictvím servisu nabízeného klientovi při navrhování služeb a zákaznických systémů.*

SERWIS
SLUŽBY

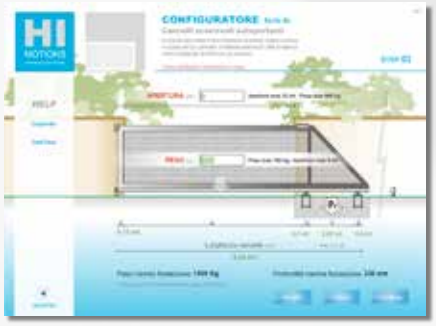

Dla **HI MOTIONS** “usługa” jest przede wszystkim “kominikacją”. Klient jest dla nas partnerem, ale przede wszystkim głównym rzecznikiem marki na rynku. Z tego powodu firma wspiera swoich klientów zarówno w zakresie wyboru jak i wiedzy na temat produktów. Konfigurator wyrasta z tych ważnych przesłanek: profesjonalne narzędzie, łatwe w obsłudze dzięki swojej dostępności. Po wprowadzeniu danych i parametrów, narzędzie konfiguruje bramę i sugeruje powiązane akcesoria niezbędne do instalacji.

HI MOTIONS oferuje swoim klientom usługi doradcze w zakresie projektowania i tworzenia specjalnych systemów, lub dostarczanie przydatnych informacji, porad i wskazówek. Skontaktuj się z nami, aby odkryć wszystkie możliwe rozwiązania i aplikacje dla produktów **HI MOTIONS** lub odwiedź nasz konfigurator on-line zaprojektowany tak aby pomóc klientom w wyborze najbardziej odpowiedniego produktu i rozwiązania dla swoich potrzeb!

Servisem pro **HI MOTIONS** je především dialog.

Zákazník je pro nás především partnerem, ale také hlavním mluvčím značky ve svém regionu.

Z tohoto důvodu společnost poskytuje nástroje pro podporu klientů jak při výběru ze škály výrobků, tak s cílem pomoci při jejich každodenní činnosti.

Konfigurátor se vyvíjí právě s těmito podmínkami: být profesionálním nástrojem, ale snadno ovladatelným díky systému krok za krokem.

Jeden z nástrojů, který je k dispozici on-line a který umožňuje získat seznam kompletních technických specifikací a příslušenství.

Stále on-line společnost nabízí svým klientům poradenskou službu pro návrh a konstrukci, užitečné informace, tipy a triky.

http://www.himotions.it/configuratore/index.html

LIMIT4

SZLABAN RĘCZNY
MANUÁLNÍ ZÁVORA

- Szlaban ręczny do przejazdów o szerokości od 2m do 6m
- Stylowy i elegancki oraz bardzo solidny i wytrzymały
- Przeciwwaga umieszczona wewnątrz uchwytu ramienia
- Bardzo łatwy w montażu i instalacji
- Dostępny z okrągłym ramieniem 70mmm i 90mm
- Dwie wersje: malowana proszkowo i ze stali nierdzewnej
- Jedna kolumna (801.11 lub 801.21) niezależnie od rodzaju ramienia (70mm lub 90mm)
- Tylko jeden uchwyt blokujący ramię w pozycji otwartej i zamkniętej
- Regulacja w położeniu zamkniętym za pomocą śrub
- Uchwyt na końcu ramienia ułatwiający obsługę
- Ramiona o średnicy 70mm dostępne w odcinkach 2,5m, 4m i 5m
- Ramiona o średnicy 90mm dostępne w odcinakch 2,5m, 3,2m, 4m, 5m i 6,5m
- Można montować na przystosowanej do niego płycie fundamentowej z czterema otworami

- Manuální závora s ramenem od 2,5m do 6,5m
- Stylová a elegantní, robustní provedení
- Vyváženo závažím, které je skryté uvnitř držáku ramene
- Velmi snadná montáž a rychlá instalace
- K dispozici kulaté rameno s průměrem 70 mm nebo 90 mm
- Dvě verze: lakovaná nebo nerezová
- Stejný rozměr těla závory (801,11 nebo 801,21) jak pro rameno 70mm tak i 90mm
- Systém jedné zarážky pro otevření i zavření závory
- Regulace koncové polohy
- Pohodlné madlo na konci ramene pro snadné ovládání
- Rameno o průměru 70 mm je k dispozici v délce 2,5 m, 4 m a 5 m
- Rameno o průměru 90 mm je k dispozici v délce 2,5 m, 3,2 m, 4 m, 5 m a 6,5 m
- Může být ukotven na podkladové desce se čtyřmi otvory

A (mm)	D (mm)	WAGA RAMIENIA (kg) VÁHA RAMENE (kg)	SERIA 805 - PRZECIWWAGA SÉRIE 805 PROTIZÁVAŽÍ		ŁAWA FUNDAMNETOWA PRZECIWWAGI VYVÁŽENÍ BETONEM	
			PRZECIWWAGA WYMAGANA DO WYWAŻENIA RAMIENIA VYVAŽOVACÍ ZÁVAŽÍ POTŘEBNÁ PRO ROVNOVÁHU	WYWAŻENIE VYVÁŽENÍ	WYMAGANY CIĘŻAR PRZECIWWAGI VÁHA NUTNÁ PRO VYVÁŽENÍ	WYWAŻENIE VYVÁŽENÍ
2,0	70	2,30	1pz - 805.11	WYWAŻONE VYVÁŽENO	4	WYWAŻONE VYVÁŽENO
2,5	70	2,90	1pz - 805.11 / 1pz - 805.12		7,5	
3,0	70	3,45	1pz - 805.11 / 2pz - 805.12		10	
3,5	70	4,05	1pz - 805.11 / 4pz - 805.12		12,5	
4,0	70	4,60	1pz - 805.11 / 5pz - 805.12		20	NIEWYWAŻONE NEVYVÁŽENO
4,5	70	5,20	1pz - 805.11 / 8pz - 805.12		25	
5,0	70	5,80	1pz - 805.11 / 10pz - 805.12		35	
2,0	90	3,00	1pz - 805.11	WYWAŻONE VYVÁŽENO	4	WYWAŻONE VYVÁŽENO
2,5	90	3,75	1pz - 805.11 / 2pz - 805.12		8	
3,0	90	4,50	1pz - 805.11 / 4pz - 805.12		15	
3,5	90	5,25	1pz - 805.11 / 7pz - 805.12		20	NIEWYWAŻONE NEVYVÁŽENO
4,0	90	6,00	1pz - 805.11 / 10pz - 805.12		25	
4,5	90	6,75	1pz - 805.11 / 12pz - 805.12		35	
5,0	90	7,50	1pz - 805.11 / 13pz - 805.12	NIEWYWAŻONE NEVYVÁŽENO	40	
5,5	90	8,20	1pz - 805.11 / 13pz - 805.12		50	
6,0	90	9,00	1pz - 805.11 / 13pz - 805.12		60	
6,5	90	9,70	1pz - 805.11 / 13pz - 805.12		80	

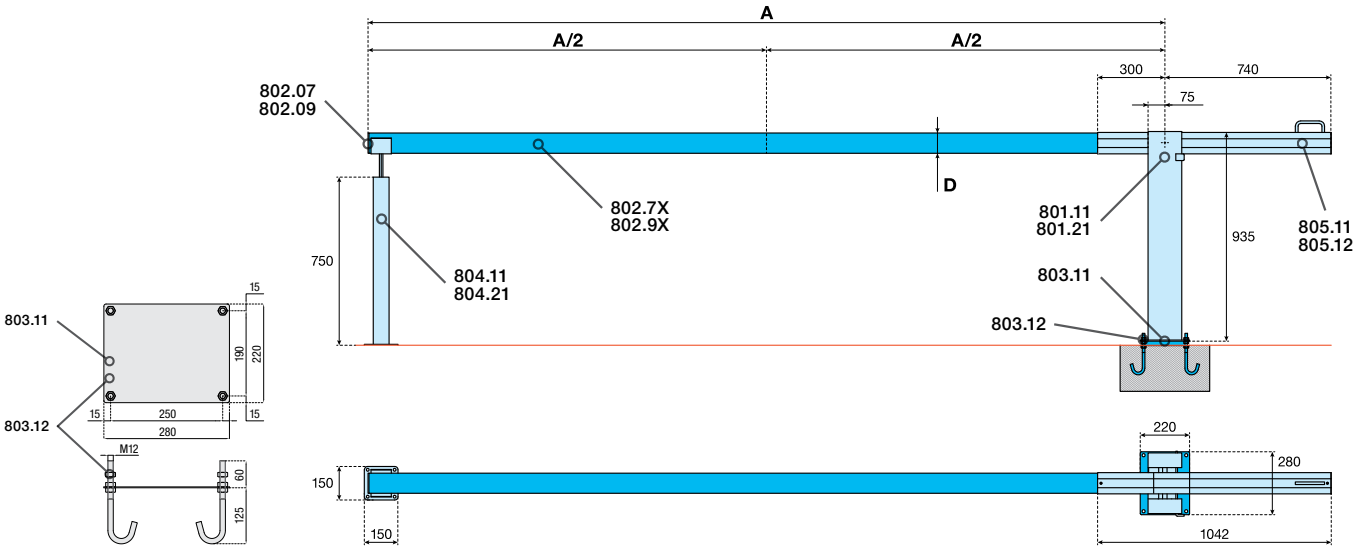

801.11 | 801.21

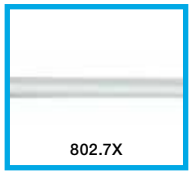
802.7X

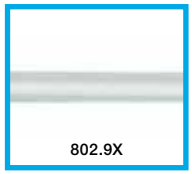
802.9X

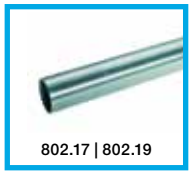
802.17 | 802.19

802.07 | 802.09

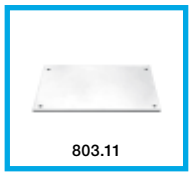
803.11

803.12

804.11 | 804.21

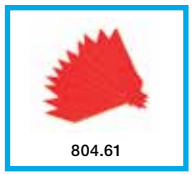
804.61

805.11

805.12

00101100	OPIS POPIS	WYKOŃCZENIE ÚPRAVA	
801.11	Kolumna szlabanu ze stali malowanej proszkowo. Zawiera uchwyt do ramienia. Lakovaná závora s držákem ramene	Malowane na kolor szary RAL7021 RAL7021 - šedá	1
801.21	Kolumna szlabanu ze stali nierdzewnej. Zawiera uchwyt do ramienia. Nerezová závora s držákem ramene	Stal nierdzewna Nerezová ocel	1
802.07	Plastikowa zatyczka do ramienia Ø70x2mm Plastová krytka pro rameno Ø70x2mm	Czarny Černá	1
802.09	Plastikowa zatyczka do ramienia Ø90x2mm Plastová krytka pro rameno Ø90x2mm	Czarny Černá	1
802.17	Aluminiowy łącznik do okrągłego ramienia 70mm Hliníková spojka pro rameno 70mm	Aluminium Hliník	1
802.19	Aluminiowy łącznik do okrągłego ramienia 90mm Hliníková spojka pro rameno 90mm	Aluminium Hliník	1
802.72	Ramię aluminiowe dł. 2,5m (średnica 70mm) Hliníkové rameno 2,5m (průměr 70mm)	Malowane na kolor biały RAL9010 RAL9010 - bílá	1
802.74	Ramię aluminiowe dł. 4,0m (średnica 70mm) Hliníkové rameno 4,0m (průměr 70mm)	Malowane na kolor biały RAL9010 RAL9010 - bílá	1
802.75	Ramię aluminiowe dł. 5,0m (średnica 70mm) Hliníkové rameno 5,0m (průměr 70mm)	Malowane na kolor biały RAL9010 RAL9010 - bílá	1
802.92	Ramię aluminiowe dł. 2,5m (średnica 90mm) Hliníkové rameno 2,5m (průměr 90mm)	Malowane na kolor biały RAL9010 RAL9010 - bílá	
802.93	Ramię aluminiowe dł. 3,5m (średnica 90mm) Hliníkové rameno 3,5m (průměr 90mm)	Malowane na kolor biały RAL9010 RAL9010 - bílá	1
802.94	Ramię aluminiowe dł. 4,0m (średnica 90mm) Hliníkové rameno 4,0m (průměr 90mm)	Malowane na kolor biały RAL9010 RAL9010 - bílá	1
802.95	Ramię aluminiowe dł. 5,0m (średnica 90mm) Hliníkové rameno 5,0m (průměr 90mm)	Malowane na kolor biały RAL9010 RAL9010 - bílá	1
802.96	Ramię aluminiowe dł. 6,5m (średnica 90mm) Hliníkové rameno 6,5m (průměr 90mm)	Malowane na kolor biały RAL9010 RAL9010 - bílá	1
803.11	Płyta fundamentowa z czterema otworami Podkladová deska se 4 otvory	Ocynkowane Galvanický zinek	1
803.12	Płyta fundamentowa z kompletem śrub Podkladová deska s kotvící sadou	Ocynkowane Galvanický zinek	1
804.11	Podpora stała ze stali malowanej proszkowo Pevná podpěra, lakovaná	Malowane na kolor szary RAL7021 RAL7021 - šedá	1
804.12	Podpora stała ze stali malowanej proszkowo z zamkiem Pevná podpěra, lakovaná, se zajištěním	Malowane na kolor szary RAL7021 RAL7021 - šedá	1
804.21	Podpora stała ze stali nierdzewnej Pevná podpěra z nerezové oceli	Stal nierdzewna Nerezová ocel	1
804.61	Naklejki odblaskowe na ramię (28x300mm) Reflexní nálepky pro rameno (28x300mm)	---	20
805.11	3kg odważnik z gwintem (cylindryczny kształt, 50mm grubości) Závaží 3,0 kg se šroubovicí (válcový tvar, síla 50 mm)	Ocynkowane Galvanický zinek	1
805.12	2,4kg odważnik (cylindryczny kształt, 50mm grubości) Závaží 2,4 kg (válcový tvar, síla 50 mm)	Ocynkowane Galvanický zinek	1

BRAMY PRZESUWNE SAMONOŚNE

SAMONOSNÉ POSUVNÉ BRÁNY

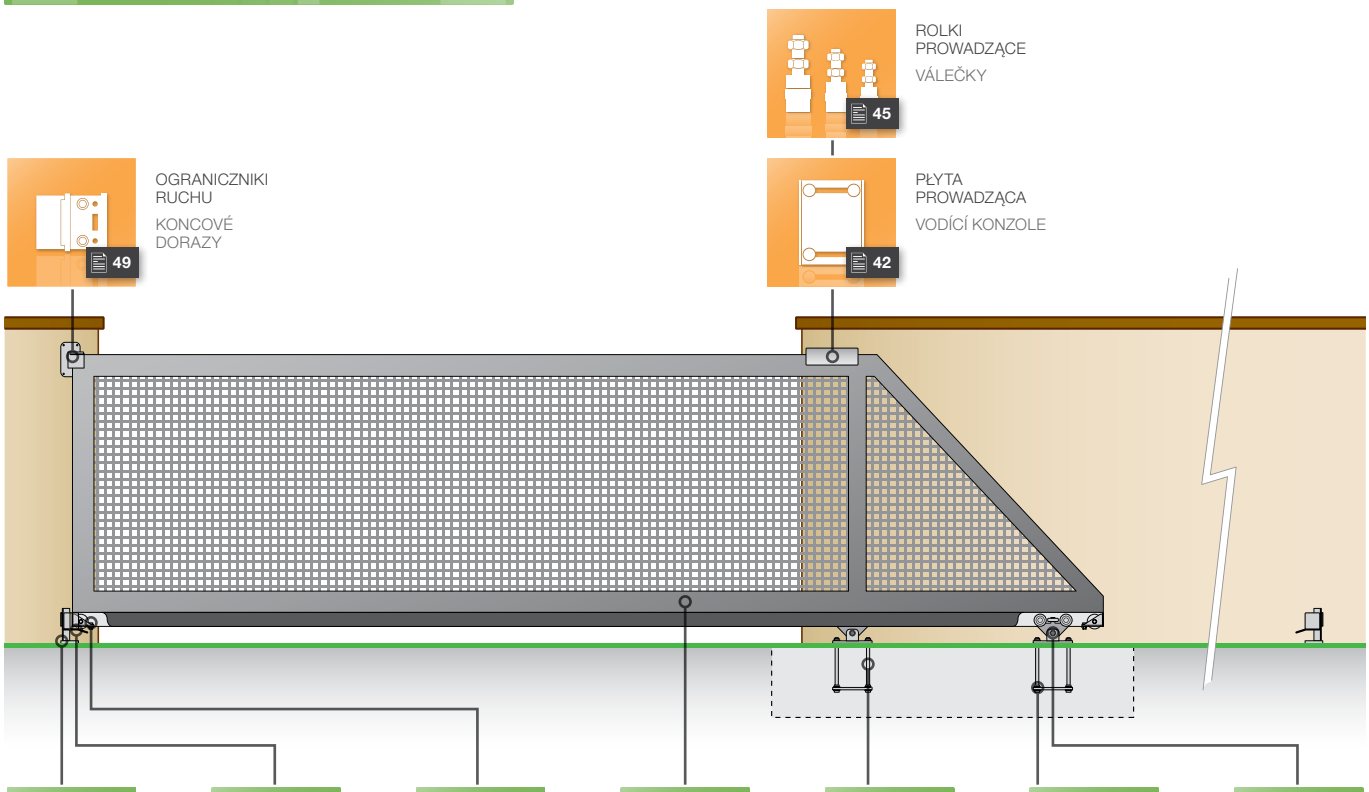

DASZKI NA SŁUPKI
ZÁSLEPKY

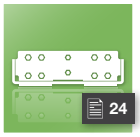

UCHWYTY KOŁNIERZOWE
PŘÍRUBOVÉ KONZOLE

SYSTEM DO BRAM SAMONOŚNY Z WBUDOWANĄ LISTWĄ ZĘBATĄ
SYSTÉM - SAMONOSNÝ - S HŘEBENEM - VNITŘNÍ "SÉRIE LM"

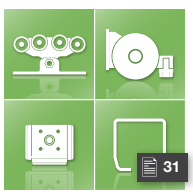

ZESTAW
KIT

SYSTEM DO BRAM SAMONOŚNY BEZ PROWADNIC
SYSTÉM - SAMONOSNÝ - BEZ KOLEJNICE

MOCOWANIE I WYMIARY BRAM SAMONOŚNY
INSTALACE A STANOVENÍ ROZMĚRŮ SAMONOSNÝCH BRAN

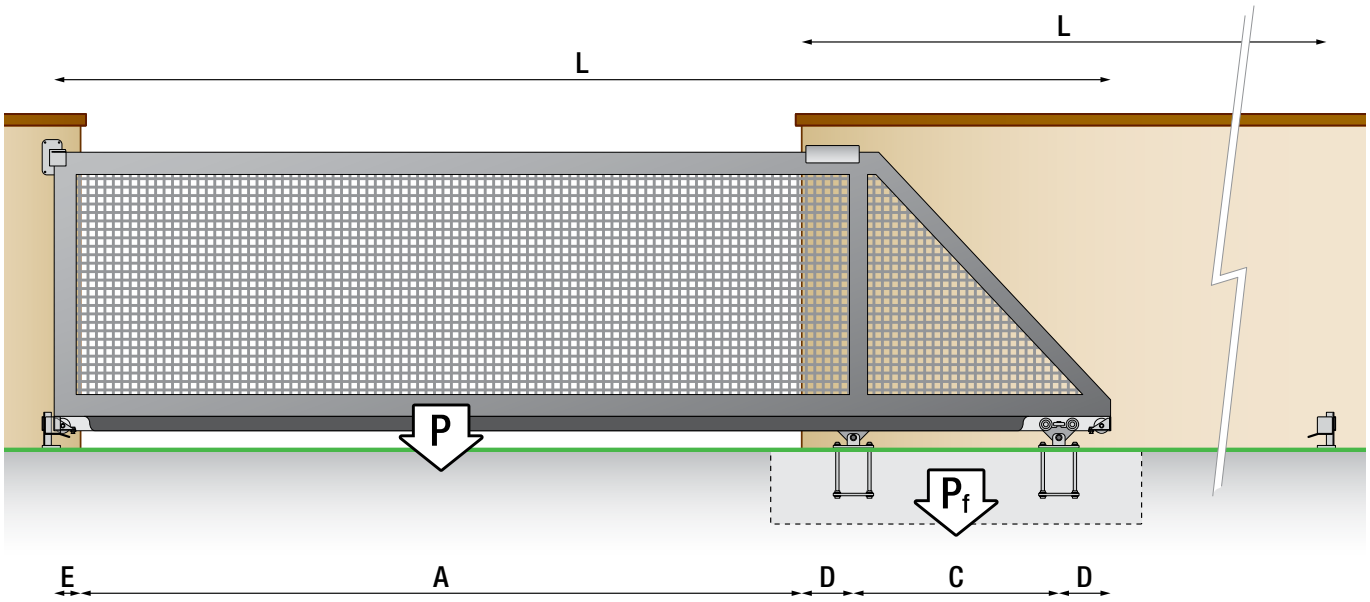

LEGENDA
LEGENDA

A (m) swiatło wjazdu (przejazd)
průjezd

P (kg) ciężar bramy łącznie z szyną
váha brány včetně kolejnice

C (m) odległość między osiami wozkow
vzdálenost středů mezi vozíky

D (m) minimalna odległość od osi wozka do końca szyny
minimální prostor od středu voziku po okraj držáku najezdového kolečka

E (m) minimalna przestrzeń do zamontowania gniazda najazdowego
minimální prostor nutný pro pozici držáku dojezdové kapsy

L (m) całkowita długość bramy (L=A+E+C+2xD)
délka (L=A+E+C+2xD)

PM (kg) waga profilu
hmotnost kolejnice

PF (kg) obciążenie działające na wozki, rownoważące ciężar bramy
tažná síla působící na vozík pro eliminovaní tlaku, kterým působí přesahující část

F_{max} (kg) obciążenie max przypadające (suma obciążenia na rolkach i wagi bramy) na każdy wózek, w chwili gdy część samonośna bramy jest po jego stronie
maximální přítlačné zatížení (součet tažného zatížení a hmotnosti vrat), kterému je vystaven jednotlivý vozík, když jsou vrata v pozici jednostranného uchycení z vlastní strany

OBLICZANIE WYMIAROW
VZOREC PRO STANOVENÍ ROZMĚRŮ

$$\mathbf{Pf} \geq \frac{P \times (0{,}5 \times A + D)}{C} \times 2$$

Minimalna wytrzymałość fundamentu pod każdy wozek musi być większa niż Pf, uwzględniając ciężar bramy 2000kg na metr sześcienny

Základová betonová deska pro zakotvení voziků musí mít váhu minimalně pro každý vozík vyšší, než je hodnota pf s tím, že si musíme uvědomit, že váha cementu je 2000 kg na metr krychlový

$$\mathbf{Pf} = Ap \times Bp \times Hp \times 2000$$

$$\mathbf{Bp}_{min} > (C + 2xD)$$

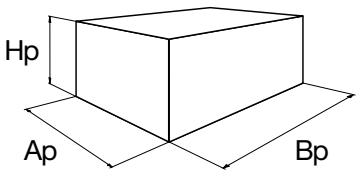

Ap (m)	Bp (m)	Hp (m)	Pf (kg)
0,25	1	0,5	250
0,25	2	0,5	500
0,5	1	0,5	500
0,5	2	0,75	1500
0,5	2	1	2000
0,5	3	1	3000
0,75	1	0,75	1125
0,75	2	0,75	2250
0,75	2	1	3000
1	1	0,5	1000
1	2	0,5	2000
1	2	1	4000
1	3	1	6000

SERIA SÉRIE	F_{max} (Kg)	D (mm)	E (mm)
S	450	70	60
M	800	180	110
L	1300	300	120
XL	2600	500	200

TABELA DOBORU WARTOŚCI MONTAŻOWYCH - KVÓTY PRO INSTALACI

S

	PRZEJAZD PRŮJEZD	WAGA BRAMY Z PROFILEM / HMOTNOST BRÁNY S KOLEJNICÍ											
		100 kg				140 kg				180 kg			
	A	C	L	PM	PF	C	L	PM	PF	C	L	PM	PF
301.S	2,00	0,38	3,46	15,6	600	0,62	3,7	16,7	520	0,93	4	18,1	440
	2,50	0,46	4,04	18,2	600	0,75	4,33	19,5	520	1,14	4,72	21,3	440
	3,00	0,55	4,63	20,9	600	0,88	4,96	22,4	520	1,34	5,42	24,5	440
	3,50	0,63	5,21	23,5	600	1,02	5,6	25,2	520	1,55	6,13	27,6	440
301.5S	2,00	0,39	3,51	15,8	600	0,62	3,74	16,9	520	0,95	4,07	18,4	440
	2,50	0,47	4,09	18,4	600	0,76	4,38	19,8	520	1,15	4,77	21,5	440
	3,00	0,55	4,67	21,1	600	0,9	5,01	22,6	520	1,36	5,48	24,7	440
	3,50	0,64	5,26	23,7	600	1,03	5,65	25,5	520	1,56	6,18	27,9	440

M

	PRZEJAZD PRŮJEZD	WAGA BRAMY Z PROFILEM / HMOTNOST BRÁNY S KOLEJNICÍ																			
		150 kg				200 kg				250 kg				300 kg				350 kg			
	A	C	L	PM	PF	C	L	PM	PF	C	L	PM	PF	C	L	PM	PF	C	L	PM	PF
301.5M Ze śrubą blokującą S pojistným šroubem	3,00	0,75	4,32	22,7	700	1,15	4,73	24,8	600	1,72	5,3	27,8	500	2,58	6,16	32,3	400				
	3,50	0,84	4,92	25,9	700	1,31	5,39	28,3	600	1,97	6,05	31,8	500	2,96	7,04	36,9	400				
	4,00	0,95	5,53	29	700	1,48	6,06	31,8	600	2,22	6,8	35,7	500								
	4,50	1,06	6,14	32,2	700	1,65	6,73	35,3	600	2,47	7,55	39,6	500								
	5,00	1,17	6,75	35,4	700	1,81	7,39	38,8	600	2,72	8,3	43,6	500								
	5,50	1,27	7,35	38,6	700	1,98	8,06	42,3	600												
	6,00	1,17	6,75	35,4	700	2,15	8,73	45,8	600												
301.5M Bez śruby blokującej Bez pojistného šroubu	3,00	0,70	4,1	21,5	1000	0,76	4,34	22,8	900	1,08	4,66	24,4	800	1,47	5,05	26,5	700				
	3,50	0,70	4,7	24,5	1000	0,88	4,96	26	900	1,23	5,31	27,9	800	1,7	5,78	3,3	700				
	4,00	0,70	5,25	27,5	1000	1	5,57	29,2	900	1,39	5,97	31,3	800	1,9	6,48	34	700				
	4,50	0,75	5,85	30,7	1000	1,1	6,18	32,4	900	1,54	6,62	34,8	800	2,12	7,2	37,8	700				
	5,00	0,82	6,4	33,6	1000	1,21	6,79	35,6	900	1,7	7,28	38,2	800	2,33	7,91	41,5	700				
	5,50	0,90	7	36,6	1000	1,32	7,4	38,9	900	1,86	7,94	41,7	800	2,55	8,63	45,3	700				
	6,00	0,97	7,55	39,6	1000	1,43	8,01	42,1	900	2,01	8,59	45,1	800	2,76	9,34	49	700				
301.8M	3,00	0,60	3,98	20,9	1300	0,58	4,2	22	1200	0,8	4,38	22,9	1100	1,03	4,61	24	1000	1,34	4,92	25,8	900
	3,50	0,60	4,53	23,8	1300	0,67	4,75	25	1200	0,9	4,98	26,1	1100	1,18	5,26	27,6	1000	1,53	5,61	29,5	900
	4,00	0,60	5,1	26,8	1300	0,75	5,33	27,9	1200	1,01	5,59	29,3	1100	1,33	5,91	31	1000	1,73	6,31	33,1	900
	4,50	0,60	5,65	29,7	1300	0,82	5,9	31	1200	1,12	6,2	32,6	1100	1,48	6,56	34	1000	1,92	7	36,8	900
	5,00	0,63	6,21	32,6	1300	0,91	6,5	34,1	1200	1,25	6,83	35,8	1100	1,63	7,21	38	1000	2,12	7,7	40,4	900
	5,50	0,69	6,77	35,5	1300	1	7,1	37,1	1200	1,35	7,43	39	1100	1,78	7,86	41	1000	2,31	8,39	44	900
	6,00	0,74	7,32	38,4	1300	1,1	7,7	40,2	1200	1,46	8,04	42,2	1100	1,94	8,51	44,7	1000	2,5	9,08	47,7	900

LM

	PRZEJAZD PRŮJEZD	WAGA BRAMY Z PROFILEM / HMOTNOST BRÁNY S KOLEJNICÍ																			
		300 kg				400 kg				500 kg				600 kg				700 kg			
	A	C	L	PM	PF	C	L	PM	PF	C	L	PM	PF	C	L	PM	PF	C	L	PM	PF
301.8LM	3,00	0,8	4,66	54,5	1700	1	4,85	56,5	1400	1,42	5,27	61,6	1300	2,02	5,87	68,6	1100	2,88	6,73	78,6	900
	4,00	0,83	5,68	66,4	1700	1,25	6,1	71,3	1400	1,81	6,66	77,8	1300	2,56	7,41	86,7	1100	3,66	8,51	99,4	900
	5,00	1,02	6,86	80,1	1700	1,52	7,37	86,2	1400	2,19	8,04	94,0	1300	3,11	8,96	104,7	1100				
	6,00	1,18	8,03	93,9	1700	1,79	8,64	101,0	1400	2,58	9,43	110,2	1300	3,65	10,5	122,8	1100				
	7,00	1,36	9,21	107,7	1700	2,05	9,9	115,8	1400	2,96	10,81	126,4	1300	4,2	12,05	140,9	1100				
	8,00	1,54	10,39	121,4	1700	2,32	11,17	130,6	1400	3,35	12,2	142,6	1300	4,75	13,6	158,9	1100				
	9,00	1,71	11,56	135,2	1700	2,59	12,44	145,4	1400	3,73	13,58	15,8	1300								
	10,00		---			2,85	13,7	160,2	1400	4,12	14,97	174,9	1300								

L

PRZEJAZD PRŮJEZD	WAGA BRAMY Z PROFILEM / HMOTNOST BRÁNY S KOLEJNICÍ											
	250 kg				300 kg				350 kg			
A	C	L	PM	PF	C	L	PM	PF	C	L	PM	PF
3,00	1,16	5,01	58,5	1000	1,23	5,08	59,4	900	1,62	5,47	63,9	800
4,00	1,47	6,32	73,9	1000	1,57	6,42	75,0	900	2,06	6,91	80,7	800
5,00	1,78	7,63	89,2	1000	1,9	7,75	90,6	900	2,49	8,34	97,5	800
6,00	1,68	8,53	99,7	1000	2,23	9,08	106,2	900	2,93	9,78	114,3	800
7,00	1,93	9,78	114,3	1000	2,57	10,42	121,8	900	3,37	11,22	131,1	800
8,00	2,18	11,03	128,9	1000	2,9	11,75	137,4	900	3,81	12,66	148,0	800
9,00	2,43	12,28	143,5	1000	3,23	13,8	152,9	900	**XL**			
4,00	---				1,01	5,86	68,5	1400	1,27	6,12	71,5	1300
5,00					1,22	7,07	82,7	1400	1,53	7,38	86,3	1300
6,00					1,44	8,29	96,9	1400	1,8	8,65	101,2	1300
7,00					1,65	9,5	111,1	1400	2,07	9,92	116,0	1300
8,00					1,86	10,71	125,3	1400	2,34	11,19	130,8	1300
9,00					2,08	11,93	139,4	1400	2,61	12,46	145,7	1300
10,00					2,29	13,14	153,6	1400	2,88	13,73	160,5	1300
11,00					2,51	14,36	167,8	1400	3,15	15	175,4	1300
12,00					2,72	15,57	182,0	1400	3,42	16,27	190,2	1300
4,00	---				0,8	6,05	65,1	1900	0,91	5,76	67,4	1800
5,00					0,9	6,75	78,9	1900	1,11	6,96	81,3	1800
6,00					1,06	7,91	92,4	1900	1,3	8,15	95,3	1800
7,00					1,22	9,07	106,0	1900	1,5	9,35	109,3	1800
8,00					1,37	10,22	119,5	1900	1,69	10,7	123,4	1800
9,00					1,53	11,38	133,1	1900	1,89	11,8	137,5	1800
10,00					1,69	12,54	146,6	1900	2,1	12,9	151,2	1800
11,00					1,85	13,7	160,0	1900	2,28	14,2	165,1	1800
12,00					2,01	14,86	173,7	1900	2,47	15,3	180,0	1800
13,00					2,16	16,01	187,2	1900	2,66	16,5	193,1	1800
14,00					2,32	17,17	200,7	1900	2,86	17,7	207,0	1800
15,00					2,48	18,33	214,3	1900	3,05	18,9	220,1	1800

301.5L
Ze šrubą blokującą
S pojistným šroubem

301.5L
Bez śruby blokującej
Bez pojistného šroubu

301.8L

XL

PRZEJAZD PRŮJEZD	WAGA BRAMY Z PROFILEM / HMOTNOST BRÁNY S KOLEJNICÍ											
	300 kg				400 kg				500 kg			
A	C	L	PM	PF	C	L	PM	PF	C	L	PM	PF
4,00	0,80	5,82	128,3	2200	0,98	6,13	135,2	2000	1,36	6,51	143,6	1800
5,00	0,80	6,95	153,3	2200	1,18	7,33	161,6	2000	1,64	7,79	171,7	1800
6,00	0,94	8,09	178,4	2200	1,38	8,53	188,1	2000	1,92	9,07	199,9	1800
7,00	1,08	9,23	203,5	2200	1,58	9,73	214,5	2000	2,19	10,34	228,1	1800
8,00	1,21	10,36	228,5	2200	1,78	10,93	241,0	2000	2,47	11,62	256,3	1800
9,00	---				1,98	12,13	267,5	2000	2,75	12,9	284,4	1800
10,00					---				3,03	14,18	312,6	1800
12,00									3,58	16,73	369,0	1800
4,00	---				0,80	5,88	129,5	3000	0,85	6,1	134,5	2800
5,00					0,80	7	15,4	3000	1	7,25	159,9	2800
6,00					0,88	8,13	179,2	3000	1,17	8,42	185,6	2800
7,00					1	9,25	204,0	3000	1,33	9,58	221,3	2800
8,00					1,13	10,38	228,8	3000	1,5	10,75	237,0	2800
9,00					1,25	11,5	253,6	3000	1,67	11,92	262,8	2800
10,00					1,38	12,63	278,4	3000	1,83	13,1	288,5	2800
12,00					1,63	14,88	328,0	3000	2,17	15,42	339,9	2800
14,00					---				---			
16,00												
4,00	---				**L**				**L**			
5,00												
6,00												
7,00					0,8	8,95	197,1	4000	1,04	9,19	202,6	3800
8,00					0,9	10,04	221,4	4000	1,17	10,32	227,6	3800
9,00					1	11,15	245,6	4000	1,3	11,45	252,5	3800
10,00					1,1	12,24	269,9	4000	1,43	12,58	277,5	3800
12,00					1,3	14,44	318,4	4000	1,7	14,85	327,4	3800
14,00					---				---			
16,00												
18,00												

301.5XL
Ze šrubą blokującą
S pojistným šroubem

301.5XL
bez śruby blokującej
Bez pojistného šroubu

301.8XL

	WAGA BRAMY Z PROFILEM / HMOTNOST BRÁNY S KOLEJNICÍ															
	400 kg				500 kg				600 kg				700 kg			
	C	L	PM	PF	C	L	PM	PF	C	L	PM	PF	C	L	PM	PF
	2,11	5,96	69,7	700	---				---				---			
	3,26	9,11	106,5	700												
	XL															
	1,57	6,42	75,0	1200	2,35	7,2	84,2	1000	3,53	8,38	97,9	800	---			
	1,9	7,75	60,6	1200	2,85	8,7	101,7	1000	4,28	10,13	118,4	800				
	2,23	9,08	106,2	1200	3,35	10,2	119,2	1000	5,03	11,88	138,8	800				
	2,57	10,42	121,8	1200	3,85	11,7	136,8	1000	XL							
	2,9	11,75	137,4	1200	4,35	13,2	154,3	1000								
	3,23	13,08	152,9	1200	4,85	14,7	171,8	1000								
	3,57	14,42	168,5	1200	5,35	16,2	189,4	1000								
	3,9	15,75	184,1	1200	XL											
	4,23	17,08	199,7	1200												
	1,12	5,97	69,7	1700	1,57	6,42	75,0	1500	2,17	7,02	82,1	1300	2,99	7,84	91,7	1100
	1,34	7,19	84,1	1700	1,9	7,75	90,6	1500	2,63	8,48	99,1	1300	3,63	9,48	110,8	1100
	1,58	8,43	38,5	1700	2,23	9,08	106,2	1500	3,09	9,94	116,2	1300	4,26	11,11	129,9	1100
	1,81	9,66	112,9	1700	2,57	10,42	121,8	1500	3,55	11,4	133,4	1300	4,9	12,75	149,0	1100
	2,05	10,9	127,4	1700	2,9	11,75	137,4	1500	4,02	12,87	15,4	1300	5,54	14,39	168,2	1100
	2,28	12,13	141,8	1700	3,23	13,08	152,9	1500	4,48	14,33	167,5	1300	XL			
	2,52	13,37	156,3	1700	3,57	14,42	168,5	1500	4,95	15,8	184,7	1300				
	2,75	14,6	170,7	1700	3,9	15,75	184,1	1500	5,4	17,25	201,7	1300				
	2,99	15,84	185,1	1700	4,23	17,08	199,7	1500	XL							
	3,22	17,07	199,6	1700	4,57	18,42	215,3	1500								
	3,46	18,31	214,0	1700	4,9	19,75	230,9	1500								
	3,69	19,54	228,5	1700	XL											

	WAGA BRAMY Z PROFILEM / HMOTNOST BRÁNY S KOLEJNICÍ															
	600 kg				800 kg				1000 kg				1200 kg			
	C	L	PM	PF	C	L	PM	PF	C	L	PM	PF	C	L	PM	PF
	1,84	6,99	154,1	1600	---				---				---			
	2,21	8,36	184,4	1600												
	2,59	9,74	214,7	1600												
	2,96	11,11	245,0	1600												
	3,34	12,49	275,3	1600												
	3,71	13,86	305,7	1600												
	4,09	15,24	336,0	1600												
	4,84	17,99	396,6	1600												
	1,07	6,32	139,4	2600	1,67	6,92	152,5	2200	2,5	7,75	170,9	1800	---			
	1,29	7,54	166,2	2600	2	8,25	181,9	2200	3	9,25	204,0	1800				
	1,5	8,75	192,9	2600	2,33	9,58	211,3	2200	3,5	10,75	237,0	1800				
	1,71	9,36	219,7	2600	2,67	10,92	240,7	2200	4	12,25	270,1	1800				
	1,93	11,18	246,5	2600	3	12,25	270,1	2200	4,5	13,75	303,2	1800				
	2,14	12,39	273,3	2600	3,33	13,58	299,5	2200	5	15,25	336,3	1800				
	2,36	13,61	300,0	2600	3,67	14,92	328,9	2200	5,5	16,75	369,3	1800				
	2,79	16,04	353,6	2600	4,33	17,58	387,7	2200	6,5	19,75	435,5	1800				
	3,21	18,46	407,1	2600	5	20,25	446,5	2200	7,5	22,75	501,6	1800				
	3,64	20,89	460,7	2600	5,67	22,92	505,3	2200	---							
	0,82	5,97	131,6	3600	1,23	6,38	140,6	3200	1,75	6,9	152,1	2800	2,45	7,6	167,6	2400
	0,98	7,13	157,3	3600	1,48	7,63	168,1	3200	2,11	8,26	182,1	2800	2,95	9,1	200,7	2400
	1,15	8,3	183,0	3600	1,73	8,88	195,7	3200	2,46	9,61	212,0	2800	3,45	10,6	233,7	2400
	1,32	9,47	208,7	3600	1,98	10,13	223,3	3200	2,82	10,97	241,9	2800	3,95	12,1	266,8	2400
	1,48	10,63	234,5	3600	2,23	11,38	250,8	3200	3,18	12,33	271,8	2800	4,45	13,6	299,9	2400
	1,65	11,8	260,2	3600	2,48	12,63	278,4	3200	3,54	13,69	301,8	2800	4,95	15,1	333,0	2400
	1,82	12,97	285,9	3600	2,73	13,88	305,9	3200	3,89	15,04	331,7	2800	5,45	16,6	366	2400
	2,15	15,3	337,4	3600	3,23	16,38	361,1	3200	4,61	17,76	391,5	2800	6,45	19,6	432,2	2400
	2,48	17,63	388,8	3600	3,73	18,88	416,2	3200	5,32	20,47	451,4	2800	---			
	2,82	19,97	440,3	3600	4,23	21,38	471,3	3200	6,04	23,19	511,2	2800				
	---				4,73	23,88	526,4	3200	---							

PRZEWODNIK MONTAŻYSTY

Każde zalecenie i informacja podana w niniejszej instrukcji dotyczy zarówno wersji wyposażonej w 5 rolek, jak i dla wersji wyposażonej w 8 rolek.
Jeżeli dla wersji wyposażonej w 5 rolek chce się użyć systemu blokady wózka, należy obowiązkowo zapoznać się z ostrzeżeniami dotyczącymi takiego użycia podane w okienku na dole "UŻYCIE BLOKADY WÓZKÓW"

PRŮVODCE PRO INSTALACI

Jakákoliv rada a informace obsažená v tomto manuálu platí jak pro verzi s 5 koly, tak pro verzi s 8 koly.
Pokud máte ve verzi s 5 koly v úmyslu používat zajišťovací systém vozíku, je vaší povinností si přečíst upozornění týkající se tohoto použití uvedená ve spodním okénku "POUŽITÍ ZAJIŠTĚNÍ NA VOZÍCÍCH"

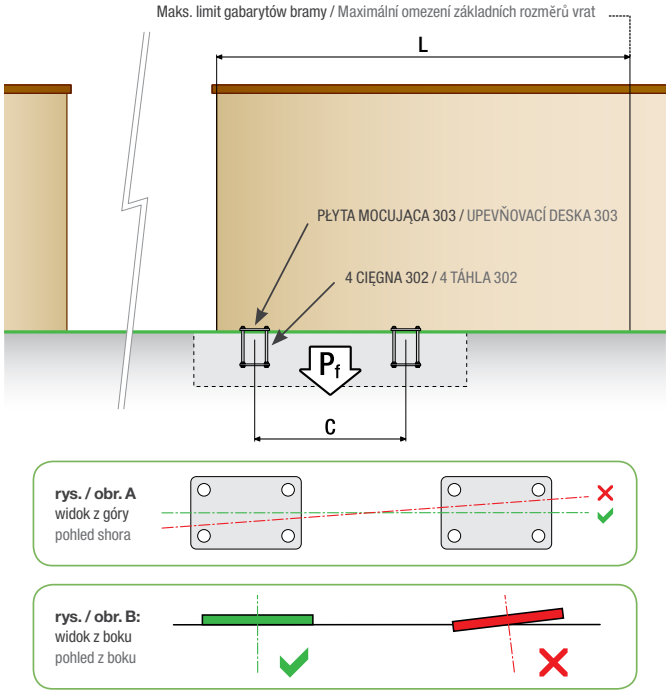

1. Fundament:
Na podstawie tabeli lub konfiguratora ustalić (w odniesieniu do właściwości bramy) odległość między wózkami "C" oraz całkowitą długość bramy "L". Upewnić się, że przestrzeń dostępna po całkowitym otwarciu bramy jest wystarczająca. Przestrzegać minimalnej głębokości fundamentu, do którego zostaną umocowane wózki i skrupulatnie przestrzegać minimalnego ciężaru cementu zalecanego w tabelach lub w konfiguratorze (Pf). Należy uwzględnić, że cement waży około 2000 kg na metr sześcienny.
Gdy cement jest świeży umieścić cięgna 302 zgodnie ze schematem używając płytek mocujących 303 jako odnośnych wzorników. W celu prawidłowego zainstalowania bramy należy szczególnie starannie sprawdzić wyosiowanie płyt z linią otwarcia bramy (rys.A). Przypomina się, że owalne otwory w podstawie wózków umożliwiają dalszą korektę wyosiowania w trakcie mocowania samych wózków. Jest też bardzo ważne, aby sprawdzić poziom w odniesieniu do płaszczyzny terenu (rys.B). Również w tym przypadku są możliwe ewentualne korekty za pomocą wkrętów dostarczonych w zestawie 302 przeznaczonych do zainstalowania między płytą a dolną częścią podstawy wózków.

1. Základy:
Z tabulek nebo z konfigurátoru určete (dle předem stanovených charakteristik vrat) vzdálenost mezi vozíky "C" a celkovou délku vrat "L". Ujistěte se, že je prostor, který je k dispozici v případě zcela otevřených vrat, dostatečný.
Dodržujte minimální hloubku základů, kde jsou upevněny vozíky, a rozhodně dodržujte minimální hmotnost cementu doporučenou v tabulkách nebo konfigurátorem (Pf).
Vezměte v úvahu, že má cement hmotnost cca 2000 kg na cm3.
S čerstvým cementem vložte táhla 302 tak, jak je to uvedeno ve schématu, kdy upevňovací desky 303 použijete jako referenční šablonu.
Ke správné instalaci vrat si velmi pečlivě zkontrolujte zarovnání desek s linií otvírání vrat (obr. A). V každém případě připomínáme, že oválné otvory na podstavci vozíků umožňují další korekci zarovnání ve fázi upevňování těchto vozíků. Velmi důležité je zkontrolovat úroveň s rovinou terénu (obr. B). Také v tomto případě jsou možné případné korekce pomocí maticových šroubů dodávaných v sadě 302, jež je potřeba nainstalovat mezi desku a spodní část podstavce vozíků.

2. Ustawienie wózków:
Ustawienie i umocowanie wózków powinno być wykonane tylko po utwardzeniu się cementu. Przed definitywnym umocowaniem za pomocą górnych nakrętek (szczeg.C), zaleca się sprawdzenie wyosiowania i wypoziomowania umieszczając w nich szynę jednotorową, testując przesuw bez obciążenia (bez bramy) oraz pomyślny wynik tolerancji i wyosiowania. Przypomina się, że ewentualne korekty mogą być wykonane za pośrednictwem dolnych nakrętek (szczeg. D).

2. Nalezení pozice vozíků:
Nalezení pozice a upevnění vozíků se musí provádět pouze po ztuhnutí cementu. Před konečným zajištěním horními maticemi (detail C) doporučujeme zkontrolovat zarovnání a úrovní tak, že do nich vložíte jednu kolejnici, kdy vyzkoušíte posouvání naprázdno (bez vrat) a dobrý výsledek tolerancí a vyrovnání. Připomínáme, že případné korekce mohou být prováděny pomocí spodních matic (detail D).

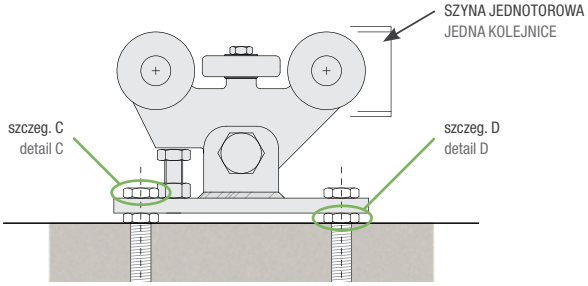

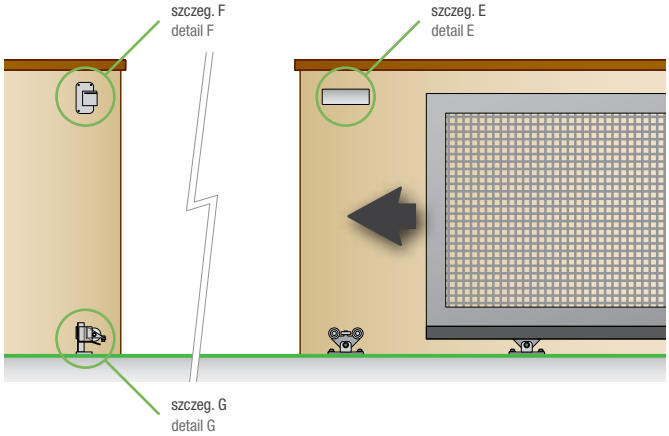

3. Płyta prowadząca (szczeg. E): - od kodu 200.3 do kodu 212.0
W przypadku bardzo ciężkich bram i tam, gdzie NIE są obecne podwójne kolumny wspierające (wewnątrz i na zewnątrz bramy), zaleca się zainstalowanie 2 płyt prowadzących, aby zapewnić optymalny standard bezpieczeństwa.
Po zamontowaniu bramy, zaleca się bardzo solidnie umocować do płyty nylonowe rolki przesuwu, dokręcając nakrętki na płycie w sposób bardzo zdecydowany (lepiej użyć kleju do mocowania gwintów), po ustaleniu ich prawidłowej odległości w odniesieniu do szerokości bramy. Ta czynność zapewnia optymalne bezpieczeństwo i ogranicza do minimum drgania bramy w trakcie przesuwu. Zaleca się stosowanie płyt wyposażonych w rolki przesuwu stosowne do ciężaru bramy.

3. Vodící deska (detail E): - od kódu 200.3 po kód 212.0
V případě velmi těžkých vrat a kde NEjsou připraveny dvojité podpůrné sloupy (z vnitřní a vnější strany vrat), doporučujeme namontovat 2 vodící desky, abyste zaručili maximální bezpečnostní standard. Po montáži vrat doporučujeme velmi dobře upevnit vodící nylonové válečky k desce tak, že poté, co určíte jejich správnou vzdálenost k šířce vrat, velmi pevně utáhněte matice k desce (lépe, pokud použijete lepidlo k zajištění závitů). Tato operace zaručuje maximální bezpečnost a vibrace vrat během posouvání snižuje na minimum. Doporučujeme používat desky s vodícími válečky vhodnými k hmotnosti vrat.

4. Górna blokada (szczeg. F): - od kodu 250.1 do kodu 254.2
Gwarantuje pełną blokadę bramy, gdy jest zamknięta w przypadku próby włamania, przypadkowego uderzenia, wiatru. Jest też dostępna wersja (kod 254.1/2) z cylindrem bezpieczeństwa w celu zabezpieczenie przed wymuszonym otwarciem bramy. Przymocować blokadę po ustawieniu bramy w prawidłowym położeniu zamknięcia.

4. Horní protikus (detail F): - od kódu 250.1 po kód 254.1
Zaručuje kompletní zajištění vrat, když jsou zavřena, v případě pokusu o násilné vniknutí, náhodných nárazů, větru. K dispozici je i verze (kód 254.1/2) s pojistným válcem k tomu, abyste se vyhnuli násilnému otevření vrat. Poté, co vrata umístíte do správné uzavírací pozice, proveďte upevnění protikusu.

5. Dolna blokada (szczeg. G):
- Kod 310 z regulowanymi wspornikami 311 (do umocowania) lub 312 (do przyspawania)

Wybrać żądaną wersję spośród dostępnych opcji.
1. Jeżeli jest stosowany wspornik ustawiony na podłożu, należy go umocować do podłoża, jeżeli jest obecna podstawa cementowa, sprawdzając najpierw wyosiowanie w odniesieniu do bramy . Zablokować za pomocą wstecznej płytki i stosownych nakrętek, które znajdują się w opakowaniu zestawu 311. Ten wspornik umożliwia regulację tylko pionową.
2. Jeżeli jest instalowany wspornik przeznaczony do przyspawania, należy sprawdzić wysokość przed przystąpieniem do zgrzewania. W tym przypadku regulacja jest dostępny tylko w poziomie.
3. Można przyspawać blokadę bezpośrednio do kolumny bez wsporników. W tym przypadku, nie jest możliwa żadna regulacja po zgrzewaniu.

5. Horní protikus (detail G):
- Kód 310 s nastavitelnými podpěrami 311 (k upevnění) nebo 312 (k navaření)

Mezi různými navrženými možnostmi si vyberte vaši verzi.
1. Pokud použijete opěru k zemi, je tato připevněna k povrchu. Pokud tam je cementový podklad, zkontrolujte nejdřív vyrovnání s vraty. Zajistěte ji protideskou a příslušnými maticemi, které najdete v balení 311. Tato opěra umožňuje pouze vertikální seřízení.
2. Pokud použijete opěru k navaření, ujistěte se, že jste zkontrolovali výšku dřív, než začnete svařovat. Regulace je v tomto případě možná pouze horizontálně.
3. Protikus můžete přivařit přímo na sloupec bez opěr. V tomto případě není po svaření možné žádné seřízení.

6. Umieszczenie wózka przesuwu (kod 307)
- Poluzować śrubę mocującą płytkę (szczeg. H) tak, aby umożliwić przesuw wózka prowadnicy wewnątrz jednotorowej szyny.
- Wyregulować pozycję pokrywy wózka, a następnie umocować płytkę do jednotorowej szyny przykręcając śrubę M10. Zaleca się użycie kleju do mocowania gwintów.
- Ocenić liczbę czynności otwierania na dzień, aby zainstalować zestaw 307 wraz ze stosowną blokadą 310 na obydwu krańcach jednotorowej szyny. Zaleca się zwrócenie uwagi, aby zapobiec nadmiernej ilości postoju w zawieszeniu bez żadnego wsparcia, w szczególności w odniesieniu do bardzo ciężkich bram.

6. Vložení vodícího vozíčku (kód 307)
- Povolte šroub zajišťovací destičky (detail H) tak, aby byl umožněn průjezd vodícího vozíčku uvnitř kolejnicové dráhy.
- Umístěte víčko vozíčku na doraz, pak upevněte destičku ke kolejnicové dráze zašroubováním maticového šroubu M10. Doporučujeme použít lepidlo k zajištění závitů.
- Vyhodnoťte počet otevření/den k instalaci 307 a příslušného protikusu 310 na oba konce kolejnicové dráhy. Doporučujeme, abyste se vyhnuli velkému počtu zastávek s jednostranným uchycením bez jakékoliv opěry, zvláště v případě velmi těžkých vrat.

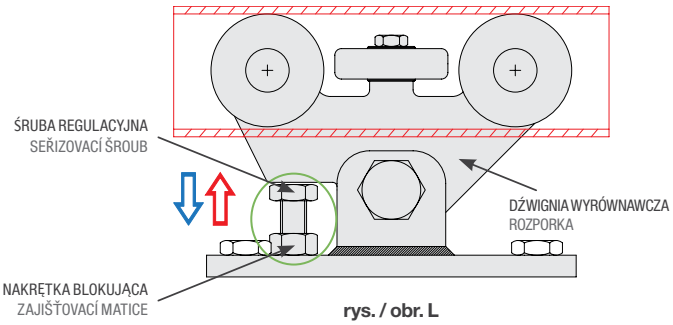

rys. / obr. L

Wykonanie i uwagi: śruba regulacyjna powinna być regulowana tylko po kompletnym zainstalowaniu i sprawdzeniu funkcjonowania bramy i ewentualnego mechanizmu automatycznego otwierania. Po wykonaniu niezbędnych regulacji i sprawdzeniu, czy brama optymalnie funkcjonuje, umocować wózki, za pośrednictwem śruby regulacyjnej, mocując sworzeń i nakrętkę mocującą tak, aby 2 rolki znalazły się w górnej części jednotorowej szyny a 2 kolejne w dolnej części. Procedura powinna być wykonana na obydwu wózkach. W ten sposób funkcjonowanie sprawdzone próbnie jest "zamrażane" i zabezpieczane w każdej fazie ruchu. W ten sposób jest też eliminowane dokuczliwe "odskakiwanie", które ma miejsce, gdy, w trakcie ruchu, brama przeniesie środek ciężkości z jednej połowy na drugą rozładowując luz i tolerancje na jednotorowej szynie.

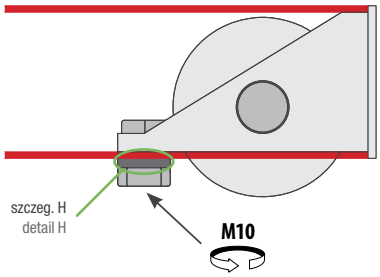

Użytkowanie blokady wózków:
Wszystkie 5 rolkowe wózki produkowane przez firmę Hi Motions są dostarczane wraz ze śrubą regulacyjną, która, w razie takiej konieczności lub wyboru, może być użyta do usunięcia luzu między jednotorową szyną a rolkami nośnymi, zatem do maksymalnego ograniczenia drgań bramy w trakcie ruchu oraz jej trzepotania, szczególnie widocznego w bramach bardzo długich i lekkich. Użycie śruby regulacyjnej NIE JEST OBOWIĄZKOWE. Jeżeli nie chce się użyć śruby, wystarczy poluzować śrubę wskazaną na rys. L lub całkowicie ją wymontować.

Należy pamiętać o tym, że użycie śruby regulacyjnej zmniejsza udźwig wózka o połowę gdyż tylko 2 rolki w każdym wózku unoszą ciężar bramy w przeciwieństwie do 4 rolek w przypadku, gdy śruba nie jest zainstalowana. Również z uwagi na ten powód, jej użycie jest zalecane w lekkich bramach.

Použití zajištění na vozících:
Všechny vozíky s 5 koly vyrobené firmou Hi Motions jsou dodávané s regulačním šroubem, který pokud to je nutné nebo tomu dáváte přednost, může být použit k vyloučení vůle mezi kolejnicovou dráhou a nosnými koly a tedy ke snížení vibrací pohybujících se vrat na minimum a k omezení účinku vyvěšení, které je zvlášť evidentní u velmi dlouhých a lehkých vrat.
Použití regulačního šroubu NENÍ POVINNÉ. V případě, že ho nechcete použít, stačí povolit maticový šroub uvedený na obr. L nebo ho zcela odstranit.

Je důležité vědět, že použití regulačního šroubu snižuje o polovinu nosnost vozíku, protože pouze 2 kola na vozík drží hmotnost vrat proti 4, když je rozporka volná. I z tohoto důvodu je použití vhodné pro lehká vrata.

Provedení a poznámky: Regulační šroub použijte pouze tehdy, když jsou vrata a případná mechanizace zcela nainstalovány a přezkoušeny. Poté, co provedete náležité seřízení a regulaci a poté, co stanovíte, že je funkčnost optimální, upevněte vozíky pomocí regulačního šroubu, kdy maticový šroub a zajišťovací matici upevníte tak, že se 2 kola opřou o horní část kolejnicové dráhy a 2 kola o spodní část. Tento postup se musí provádět na obou vozících. Tímto způsobem je funkčnost, která byla ověřena při zkoušce, "zakonzervována" a zajištěna v jakékoliv fázi pohybu. Tak se odstraní i obtěžující "cvakání", ke kterému dochází, když se při pohybu posune těžiště z jedné poloviny do druhé, kdy na kolejnicové dráze dojde k odlehčení vůle a tolerance.

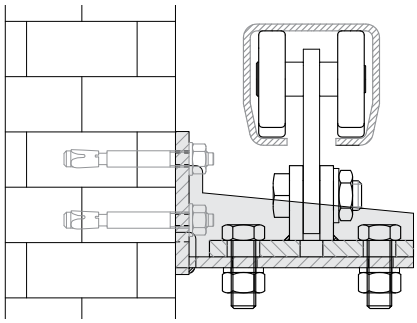
rys. / obr. M

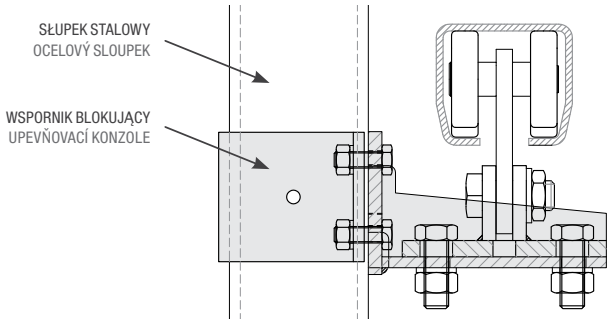

rys. / obr. N

Opcja ze wspornikami dla wózków:
Do innego rodzaju montażu firma HI Motions proponuje gamę wsporników do wózków samonośnych serii 304, które, w określonych warunkach, znacznie redukuje czas instalacji bramy zapewniając taki sam standard pod kątem wymiarów i bezpieczeństwa. Począwszy od podstawowej półki (304) do umocowania na ścianie obwodowej (rys. M), można polecić to rozwiązanie zarówno dla serii S, jak i dla serii M a ponadto, dla obydwu, dostarczyć opcji w zakresie zakotwienia do okrągłych lub kwadratowych kolumn aż do 100mm lub 4" (rys. N).

Zalecenia (rys. M):
- Użycie półki 304 jest zalecane wyłącznie w odniesieniu do ścian wspornych ze zbrojonego cementu, kamienia lub mieszanki będącej w stanie wytrzymać występujące obciążenia. Minimalna zalecana grubość wynosi 15cm.
- Surowo zabrania się mocowania zestawu 304 na ścianach z lekkiego tynku, które nie zapewniają bezpiecznego użytkowania.
- 4 otwory mocujące przewidziane dla 4 śrub M12. Zaleca się użycie stalowych kołków lub zastosowanie dwu-składnikowego kleju do cementu.
- Aby maksymalnie zmniejszyć obecność powietrza między podłożem a spodem bramy można oprzeć ją o półkę zwracając uwagę, aby zainstalować wózki przed zainstalowaniem naściennego wspornika.

Zalecenia (rys. N):
- W innym razie, można użyć zwykłych stalowych rur, aby wesprzeć wózki, a zatem cały ciężar bramy.
- Firma Hi Motions oferuje możliwość zablokowania półek podtrzymujących na rurach o śr. 73mm. (3") i śr. 89mm (3½") maks. Do rozdzielnic są dostępne zaciski rurowe o wym. 80mm i 100mm.
- Blokada półki jest wykonywana poprzez umocowanie dostarczonego zacisku za pomocą 4 śrub M12 znajdujących się w opakowaniu.
- Sprawdzić, czy fundamenty rur mają odpowiednie wymiary zalecane dla zwykłej bramy samonośnej, zgodnie z zaleceniami podanymi w katalogu lub w konfiguratorze.

Možnost s podpěrami pro vozíky:
Pro alternativní instalace nabízí Hi Motions škálu podpěr samonosných vozíků řady 304, které za určitých podmínek značně zkracují dobu instalace vrat při zaručení stejných rozměrových a bezpečnostních standardů. Počínaje základní konzolou (304), která se upevňuje na obvodovou zeď (obr. M), můžeme toto řešení doporučit jak pro řadu S, tak pro řadu M, a kromě toho pro obě poskytnout možnost ukotvení na kruhových nebo čtvercových sloupcích až do 100 mm nebo 4" (obr. N).

Určení (obr. M):
- Použití konzoly 304.MF je určeno výhradně pro podpůrné stěny z železobetonu, kamene nebo takového složení, že unesou pohybující se náklady. Minimální doporučená tloušťka je 15 cm.
- Naprosto nedoporučujeme upevňovat 304 na stěny z lehkého zdiva, které nezaručuje bezpečnost použití.
- Pro 4 šrouby M12 jsou připraveny 4 otvory k upevnění. Doporučujeme použití ocelových hmoždinek nebo cementových dvousložkových lepidel.
- Ke zmenšení mezery mezi zemí a spodkem vrat na minimum je možné opření o konzolu, kdy dávejte pozor, abyste vozíky nainstalovali před upevněním opěry do zdi.

Určení (obr. N):
- Alternativně je možné se rozhodnout o použití běžných ocelových trubek k podepření vozíků a tedy celkové hmotnosti vrat.
- Hi Motions nabízí možnost zajistit podpůrné konzoly na trubky o průměru 73 mm (3") a o max. průměru 89mm (3½"). Pro čtvercové jsou k dispozici svorky pro trubky 80 mm a 100 mm.
- Zajištění konzoly se provádí upevněním svorky ve výbavě pomocí 4 šroubů M12, které naleznete v balení.
- Ujistěte se, že základ trubek dodržuje doporučené rozměry pro běžná samonosná vrata tak, jak je to navrženo v katalogu nebo v konfigurátoru.

SYSTEM ROLEK PROWADZĄCYCH
VOZÍK

Wózek 4 rolkowy seria S
Vozík 4 kolečkový, série S

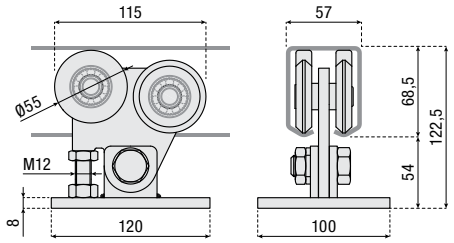

SERIA SÉRIE		
S	301.S	2

Wózek 5 rolkowy seria S
Vozík 5 kolečkový, série S

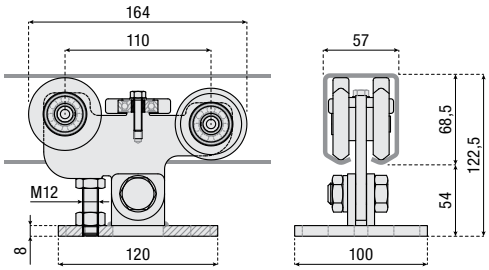

SERIA SÉRIE		
S	301.5S	2

Wózek 5 rolkowy seria M
Vozík 5 kolečkový, série M

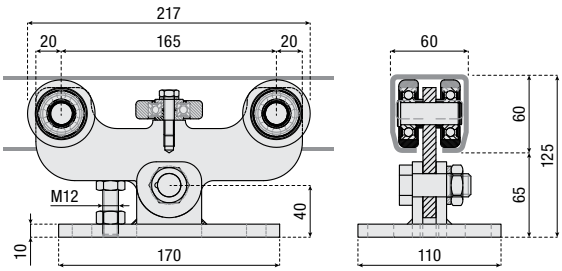

SERIA SÉRIE		
M	301.5M	2

Wózek 5 rolkowy seria L
Vozík 5 kolečkový, série L

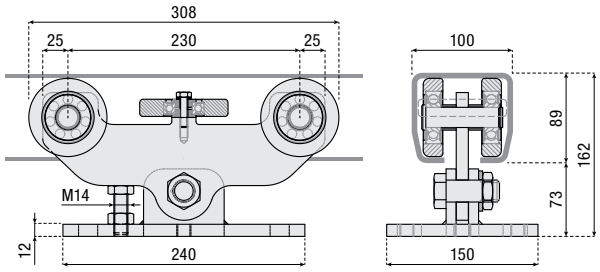

SERIA SÉRIE		
L	301.5L	2

Wózek 5 rolkowy seria LAG
Vozík 5 kolečkový, série LAG

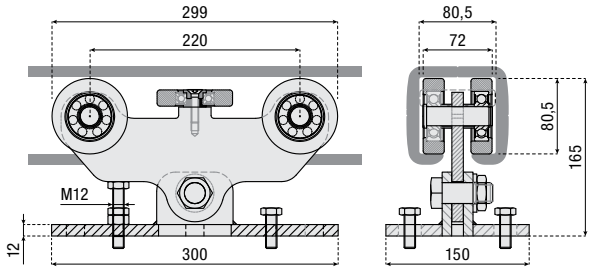

- *Profil, przykład C90x90x30x4 mm*
- *Kolejnice od zákazníka, příklad C90x90x30x4 mm*

SERIA SÉRIE		
L	301.5LAG	2

Wózek 5 rolkowy seria XL
Vozík 5 kolečkový, série XL

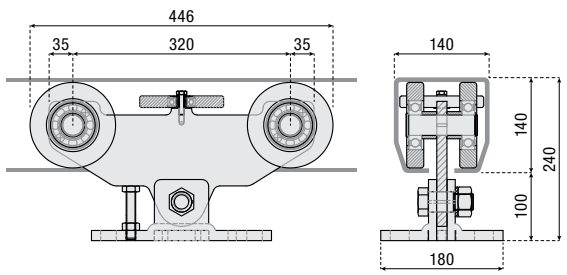

SERIA SÉRIE		
XL	301.5XL	2

Wózek 8 rolkowy seria M
Vozík 8 kolečkový, série M

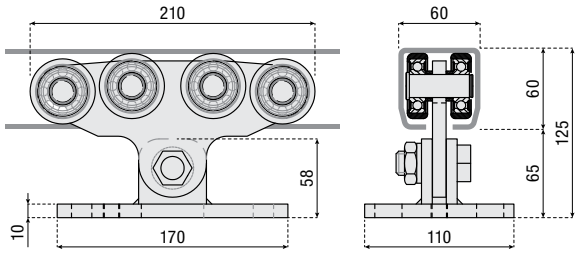

SERIA SÉRIE	00101100	
M	**301.8M**	2

Wózek 8 rolkowy seria L
Vozík 8 kolečkový, série L

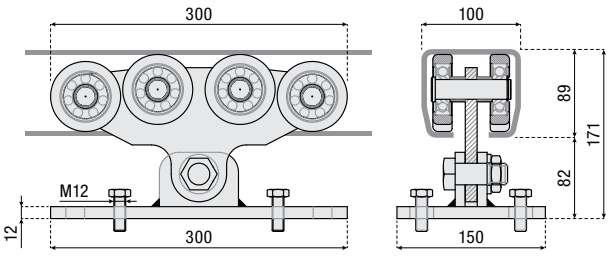

SERIA SÉRIE	00101100	
L	**301.8L**	2

Wózek 9 rolkowy seria L
Vozík 9 kolečkový, série L

new

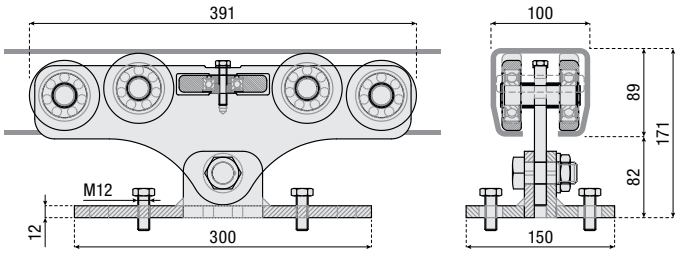

SERIA SÉRIE	00101100	
L	301.9L	2

Wózek 8 rolkowy seria XL
Vozík 8 kolečkový, série XL

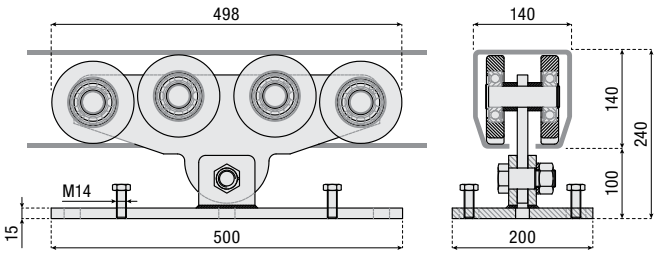

SERIA SÉRIE	00101100	
XL	301.8XL	2

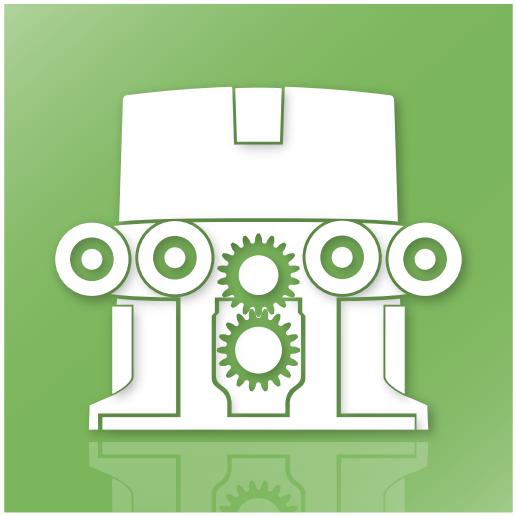

SYSTEM BRAM SAMONOŚNYCH Z WBUDOWANĄ LISTWĄ ZEBĄTA W PROFILU

SYSTÉM SAMONOSNÉ BRÁNY S INTERNÍM HŘEBENEM

System bram samonośnych z wbudowaną listwą zebąta w profilu
Systém samonosné brány S interním hřebenem

Zakres stosowania
Hodnoty aplikace

A_{max} = 10 m / **P** = 500 kg

A = 4 m / **P_{max}** = 700 kg

Zalety
Výhody

- 230 VAC siłownik z wbudowaną centralą i enkoderem
- Enkoder zapewnia bezpieczeństwo urzytkownika przed zgnieceniem oraz precyzyjne działanie bramy
- System samowentylacji zwiększający intensywność użytkowania
- Wyposażony w magnetyczny wyłącznik krańcowy

- Elektromechanický motor na 230 Vac s integrovanou řídící jednotkou a enkodérem
- Enkodér zajišťuje maximální bezpečnost a přesnost při pohybu vrat
- Autoventilace pro zvýšení intenzity využití
- Vybaven magnetickými koncovými spínači

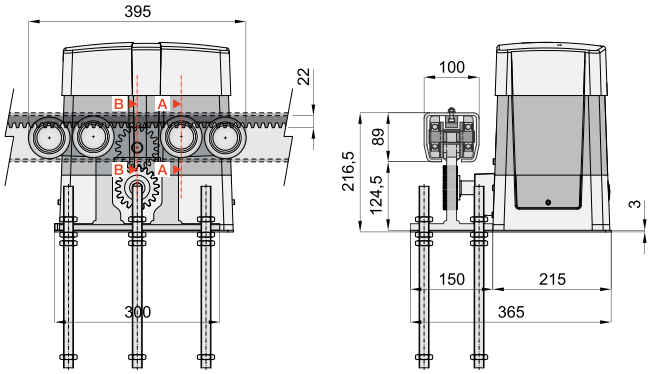

A-A

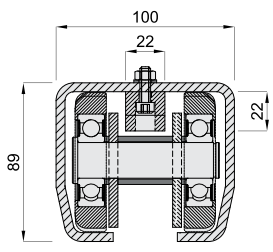

B-B

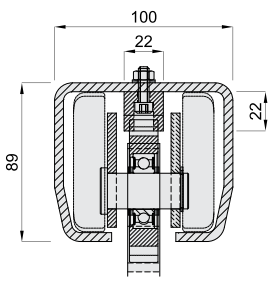

PARAMETRY TECHNICZNE / TECHNICKE UDAJE	BULL15M.S-HM
Zasilanie / Napájení sítě	230 Vac (50-60 Hz)
Zasilanie silnika / Napajení motoru	230 Vac
Natężenie / Maximalní provozní příkon	2,5 A
Maksymalna siła / Tažná síla	1250 N
Prędkość otwierania / Rychlost otevírání	10,5 m/min.
Cykl pracy / Účinnost	60%
Stopień ochrony / Stupeň ochrany	iP 44
Temperatura pracy / Provozní teplota	-20°C / +50°C
Maksymalna waga bramy / Maximální váha brány	1500 kg
Moduł koła zębatego / Ozubené kolo	M4Z18
Magnetyczne wyłączniki krańcowe / Magnetické koncové spínače	TAK / ANO
Waga / Hmotnost	20,1 kg

NIE SPRZEDAWANE ODDZIELNIE • SAMOSTATNĚ NEPRODEJNÉ

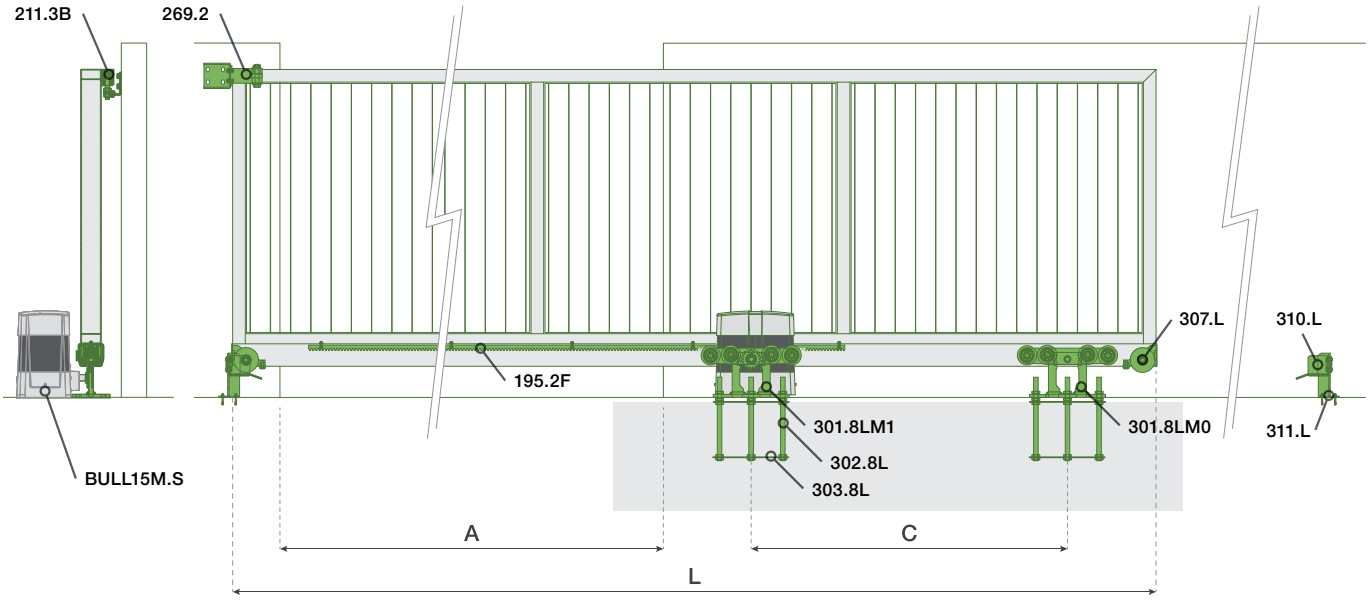

Wózek 8 rolkowy seria LM
Vozík 8 kolečkový, série LM

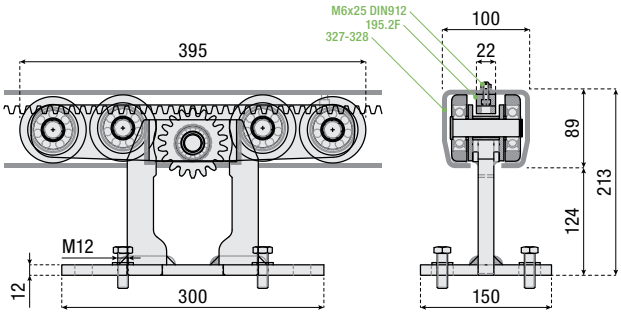

SERIA SÉRIE	00101100	UWAGA POZNÁMKA	
LM	301.8LM0	BEZ PRZEKŁADNI ZĘBATEJ BEZ PASTORKU	1
	301.8LM1	Z PRZEKŁADNIĄ ZĘBATĄ S PASTORKEM	1

Wózek 8 rolkowy serii LM z boczną rolką
Vozík 8 kolečkový “série LM “, s bočním kolečkem

new

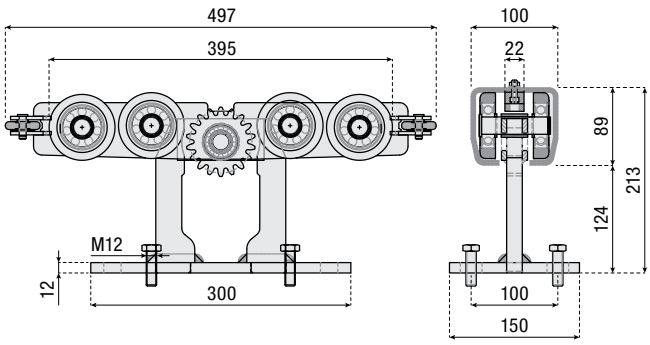

SERIA SÉRIE	00101100	UWAGA POZNÁMKA	
LM	301.8LM2	BEZ PRZEKŁADNI ZĘBATEJ BEZ PASTORKU	1
	301.8LM3	Z PRZEKŁADNIĄ ZĘBATĄ S PASTORKEM	1

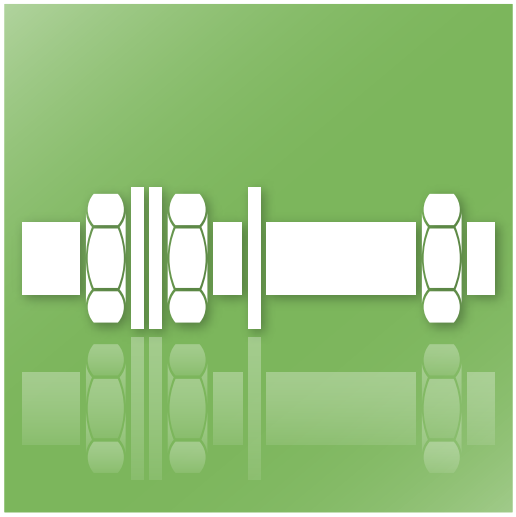

ZESTAW ŚRUB MONTAŻOWYCH DO REGULACJI WÓZKA
KOTVÍCÍ ŠROUBY

Zestaw śrub do mocowania i regulacji wózka
Set kotevních šroubů pro přišroubování a regulaci vozíků

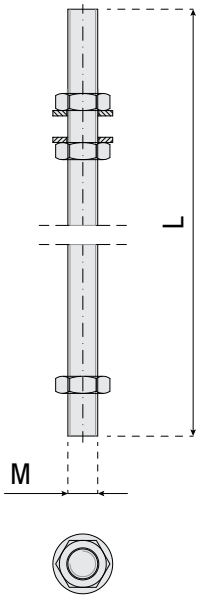

SERIA SÉRIE	00101100	M (mm)	L (mm)		ZASTOSOWANIE APLIKACE
S - M	302.M	14	250	4	301.S 301.5S 301.5M 301.8M
L	302.5L	18	330	4	301.5L
	302.8L	18	330	6	301.5LAG 301.8L 301.8LM
XL	302.5XL	22	500	4	301.5XL
	302.8XL	22	500	6	301.5XL

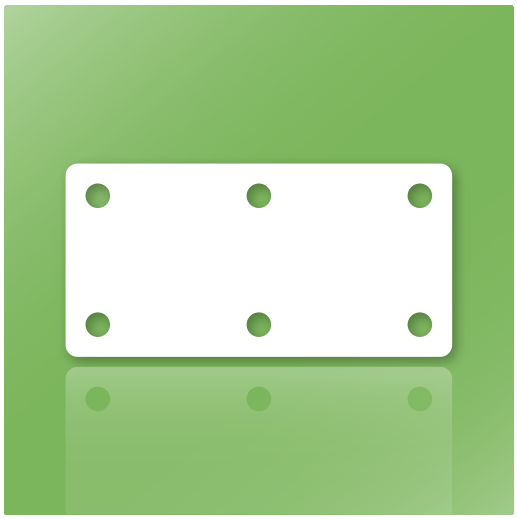

PŁYTA MONTAŻOWA
PODKLADOVÉ DESKY

Płyta montażowa
Podkladová deska

A

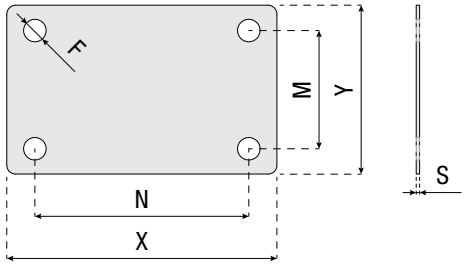

B

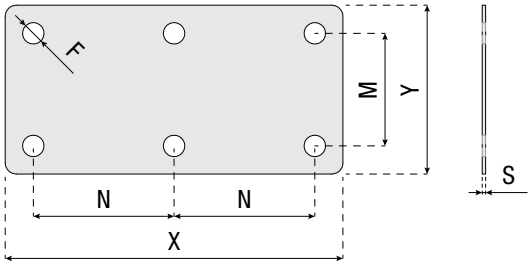

C

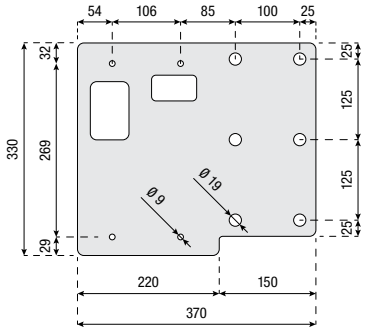

	SERIA SÉRIE	00101100	X (mm)	Y (mm)	S (mm)	N (mm)	M (mm)	F (mm)		ZASTOSOWANIE APLIKACE
A	S	**303.S**	120	100	3	94	69	14,5	2	301.S 301.5S
	M	**303.M**	170	110	3	134	75	16	2	301.5M 301.8M
	L	**303.5L**	240	150	3	105	119	19	2	301.5L
	XL	**303.5XL**	265	180	3	215	124	23	2	301.5XL
B	L	**303.8L**	300	150	3	125	100	19	2	301.8LM0 301.5LAG
	XL	**303.8XL**	500	200	3	220	153	23	2	301.8XL
C	LM	**303.8LM1**	-	-	-	-	-	-	2	301.8LM1

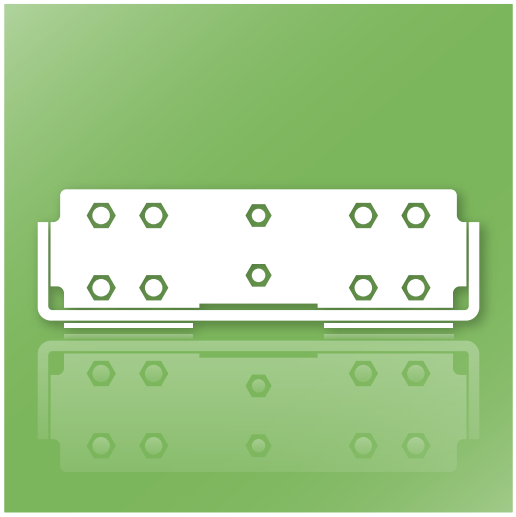

UCHWYT WÓZKA Z KOŁNIERZEM MONTAŻOWYM
PŘÍRUBOVÁ KONZOLE

Uchwyt wózka do bram samonośnych, montowany do muru
Držák na vozík s přiděláním na zeď pro samonosné brány

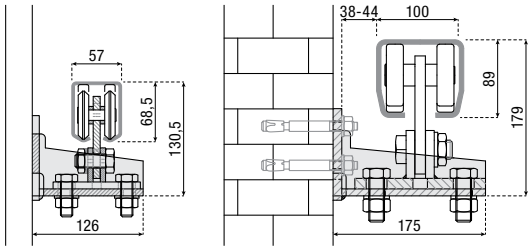

304.MF **304.8LF**

SERIA SÉRIE	00101100		ZASTOSOWANIE APLIKACE
S - M	**304.MF**	2	301.S 301.5S 301.5M 301.8M
L	**304.8LF**	2	301.8L

Uchwyt wózka do bram samonośnych, montowany do słupa
Držák na vozík s přiděláním na sloupek pro samonosné brány

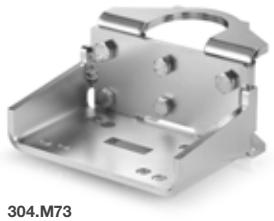

304.M73
304.M80
304.M100
304.M102
304.8L89
304.8L100
304.8L102

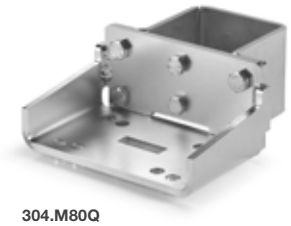

304.M80Q
304.M100Q
304.M102Q
304.8L89Q
304.8L100Q
304.8L102Q

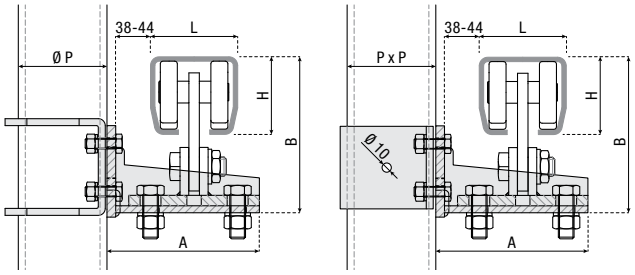

SERIA SÉRIE	00101100	WYMIARY SŁUPKA ROZMĚRY PILÍŘE	A (mm)	B (mm)	L x H x S (mm)		ZASTOSOWANIE APLIKACE
S - M	**304.M73**	Ø 73 mm	126	133	60 x 60 x 3,5	2	301.S 301.5S 301.5M 301.8M
	304.M80	Ø 80 mm	126	133	60 x 60 x 3,5	2	
	304.M100	Ø 100 mm	126	133	60 x 60 x 3,5	2	
	304.M102	Ø 102 mm	126	133	60 x 60 x 3,5	2	
	304.M80Q	[] 80 x 80 mm	126	133	60 x 60 x 3,5	2	
	304.M100Q	[] 100 x 100 mm	126	133	60 x 60 x 3,5	2	
	304.M102Q	[] 102 x 102 mm	126	133	60 x 60 x 3,5	2	
L	**304.8L89**	Ø 89 mm	175	179	100 x 89 x 5	2	301.8L
	304.8L100	Ø 100 mm	175	179	100 x 89 x 5	2	
	304.8L102	Ø 102 mm	175	179	100 x 89 x 5	2	
	304.8L89Q	[] 89 x 89 mm	175	179	100 x 89 x 5	2	
	304.8L100Q	[] 100 x 100 mm	175	179	100 x 89 x 5	2	
	304.8L102Q	[] 102 x 102 mm	175	179	100 x 89 x 5	2	

ROLKI PROWADZĄCE
NÁJEZDOVÁ KOLEČKA

Rolki prowadzące, seria “S”
Vozík série S

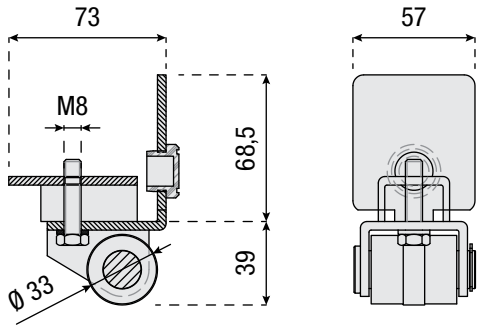

SERIA SÉRIE	00101100	
S	**307.S**	4

Rolki prowadzące, seria “M, L, XL”
Vozík série M, L, XL

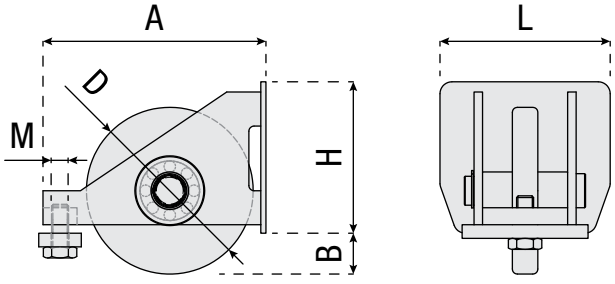

SERIA SÉRIE	00101100	L (mm)	H (mm)	A (mm)	B (mm)	D (mm)	M (mm)	
M	**307.M**	60	60	98	13,5	68	10	2
L	**307.L**	100	89	130	24	98	10	2
XL	**307.XL**	140	140	170	30	128	12	2

ZATYCZKA
ZÁSLEPKY

Zaślepka szyny, seria “S”
Plastová záslepka pro kolejnici - série “S”

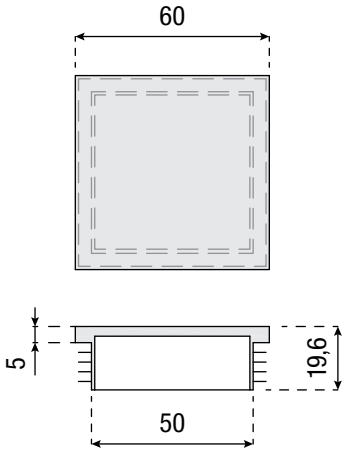

SERIA SÉRIE	00101100	WYMIARY ROZMĚRY	
S	**308.S**	60 x 60 mm	10

Zaślepka szyny, seria “M, L, XL”
Záslepka pro kolejnici - série M, L, XL

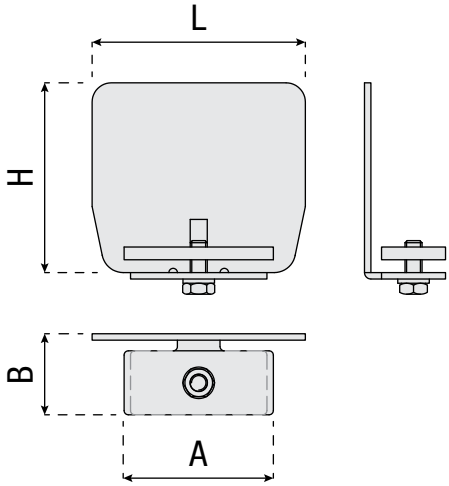

SERIA SÉRIE	00101100	L (mm)	H (mm)	A (mm)	B (mm)	S (mm)	M (mm)	
M	**309.M**	60	60	42	38	3	8	10
L	**309.L**	100	89	70	38	3	8	4
XL	**309.XL**	140	140	90	38	4	8	4

GNIAZDA NAJAZDOWE
DOJEZDOVÉ KAPSY

Gniazdo najazdowe - małe (seria S)
Dojezdová kapsa S

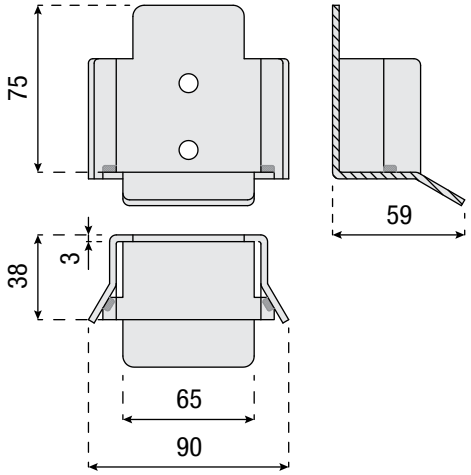

SERIA SÉRIE	00101100	
S	**310.S**	4

Gniazdo najazdowe - małe (seria M, L, XL)
Dojezdová kapsa M, L, XL

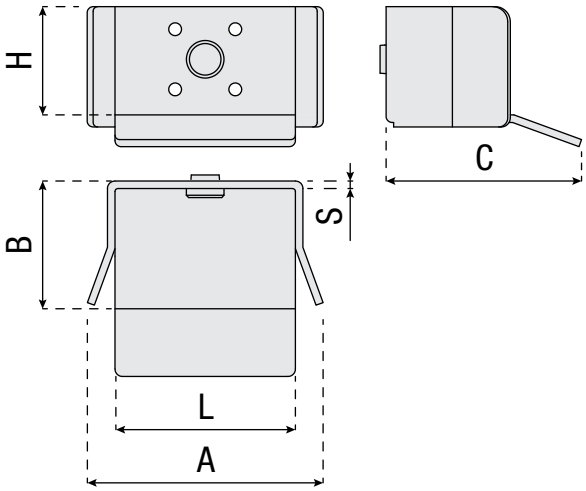

SERIA SÉRIE	00101100	L (mm)	H (mm)	A (mm)	B (mm)	S (mm)	C (mm)	
M	**310.M**	80	72	112	66	4	120	2
L	**310.L**	120	72	157	80	5	140	2
XL	**310.XL**	120	72	218	103	6	185	2

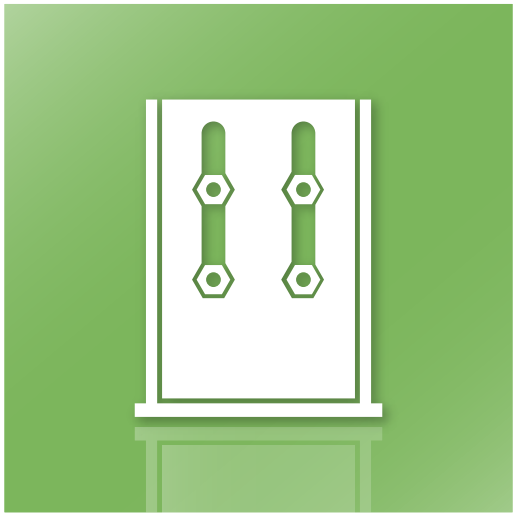

WSPORNIKI GNIAZD NAJAZDOWYCH
DRŽÁKY

Przykręcany wspornik gniazda najazdowego - mały (seria S)
Držák pro přišroubování pro dojezdovou kapsu S

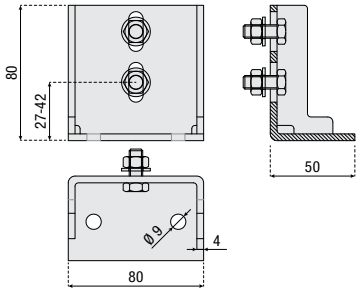

SERIA SÉRIE	00101100	
S	**311.S**	2

Przykręcany wspornik gniazda najazdowego - mały (seria M, L, XL)
Držák pro přišroubování pro dojezdovou kapsu M, L, XL

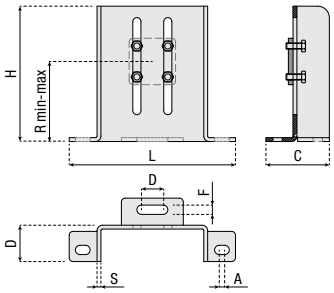

SERIA SÉRIE	00101100	L (mm)	H (mm)	C (mm)	S (mm)	F (mm)	$R_{MIN-MAX}$ (mm)	A (mm)	B (mm)	D (mm)	
M	**311.M**	172	150	73	5	12	60 - 110	7	18	38	2
L	**311.L**	215	175	82	5	12	60 - 135	7	28	47	2
XL	**311.XL**	255	220	83	5	12	65 - 174	7	28	48	2

Wspornik gniazda najazdowego do spawania
Držák na přivaření pro dojezdovou kapsu S, M, L, XL

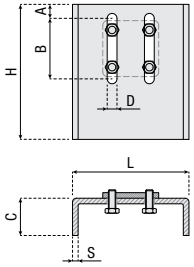

SERIA SÉRIE	00101100	L (mm)	H (mm)	S (mm)	A (mm)	B (mm)	C (mm)	D (mm)	
S	**312.S**	66	75	4	10	20	20	8,5	2
M	**312.M**	100	135	5	15	65	30	10,5	2
L	**312.L**	125	145	6	15	65	40	10,5	2
XL	**312.XL**	106,5	200	6	25	109	40	10,5	2

SZYNY
KOLEJNICE

Szyna prowadząca
Kolejnice

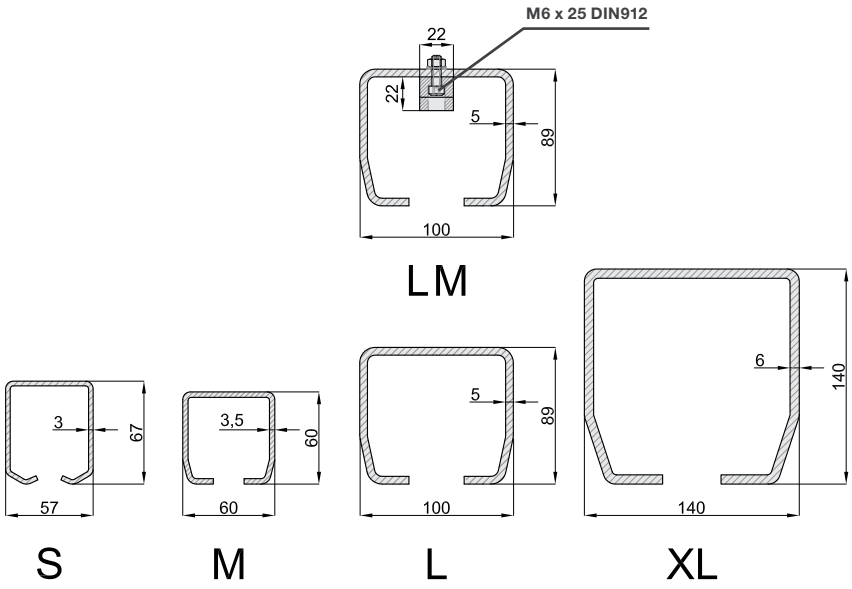

SERIA SÉRIE		L (mm)	L x H x S (mm)	WYKOŃCZENIE ÚPRAVA	CIĘŻAR SZYNY VÁHA KOLEJNICE
S	623.55	3000	57 x 67 x 3	OCYNKOWANA POZINKOVANÁ	4,51 kg/m
	624.55	4500			
	626.55	6000			
M	322.3	3000	60 x 60 x 3,5	CZARNA ČERNÁ	5,25 kg/m
	322.6	6000			
	323.3	3000		OCYNKOWANA POZINKOVANÁ	
	323.6	6000			
L	327.3	3000	100 x 89 x 5	CZARNA ČERNÁ	11,69 kg/m
	327.6	6000			
	328.3	3000		OCYNKOWANA POZINKOVANÁ	
	328.6	6000			
LM	(1)	3000	100 x 89 x 5	CZARNA ČERNÁ	15,20 kg/m
		6000			
		3000		OCYNKOWANA POZINKOVANÁ	
		6000			
XL	332.3	3000	140 x 140 x 6	CZARNA ČERNÁ	22,05 kg/m
	332.6	6000			
	333.3	3000		OCYNKOWANA POZINKOVANÁ	
	333.6	6000			

(1) SZYNA PROWADZĄCA Z LISTWĄ ZĘBATĄ 192.2F Z DOŁĄCZONYMI ŚRUBAMI M6X25 DIN912 (DO SKRĘCENIA PRZEZ MONTAŻYSTĘ)
KOLEJNICE SÉRIE"L"S NAMONTOVANÝM HŘEBENEM 192.2F SE ŠROUBY M6X25 DIN912

SYSTEM BRAM SAMONOŚNYCH BEZ PROFILU JEZDNEGO

SAMONOSNÝ SYSTÉM BEZ KOLEJNICE

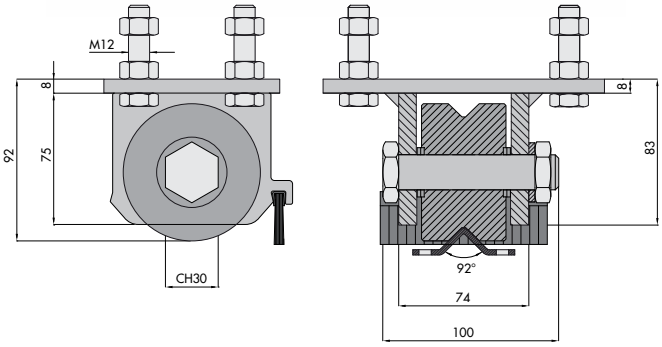

Zakres stosowania / Hodnoty aplikace

A (m)	P (kg)	C (m)
8,0	300	2,51
6,0	350	2,15
4,0	400	1,65
4,0	300	1,10
3,0	500	1,80

Zalety / Výhody

- Łatwy i szybki montaż
- Właściwości mechaniczne porównywalne ze standardową bramą samonośną (seria L) z zachowaniem wszystkich zalet systemu, bez profila
- Snadné a rychlé na instalaci
- Mechanické charakteristiky, všechny výhody jednoduchého a kompaktního systému bez kolejnice

00101100	PROFIL PROFIL	
136.80	V 92°	2
137.80	Ø 20	2

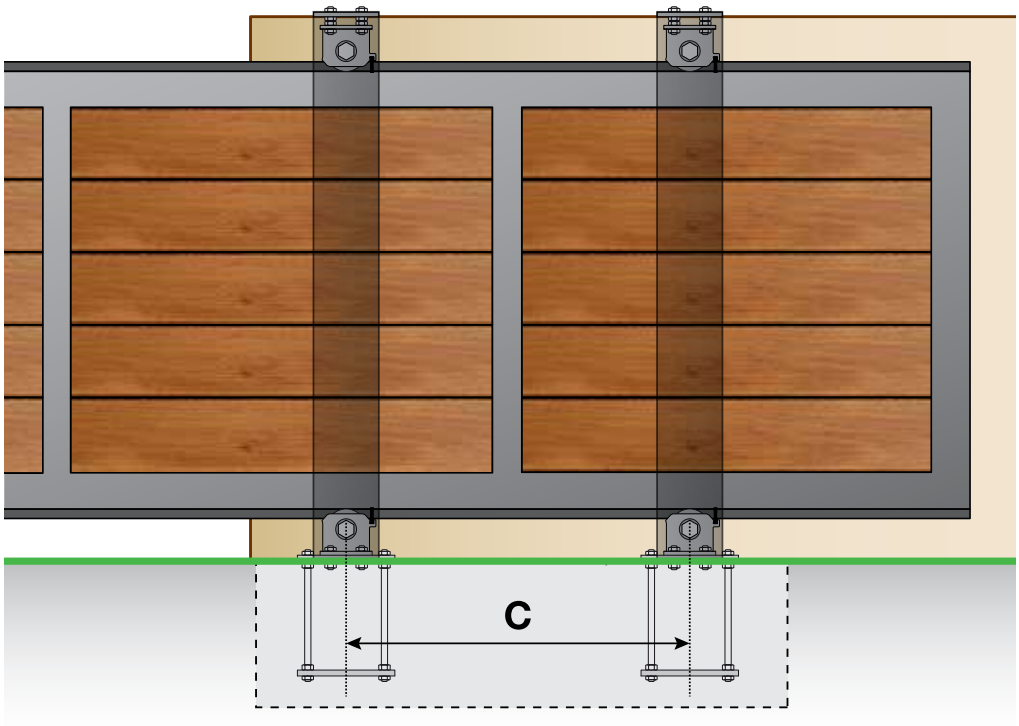

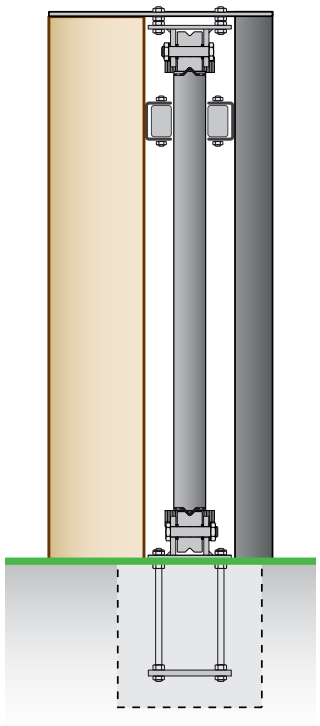

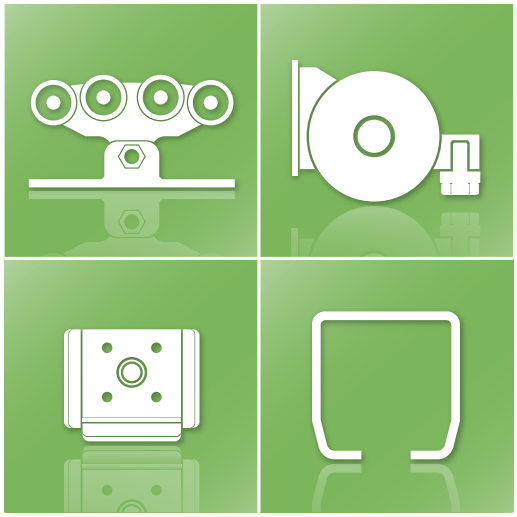

ZESTAW
SETY

KIT 301.5M 00	301.5M [2]	307.M [1]	310.M [1]	322.6 [1]				
KIT 301.5M 01				323.6 [1]				
KIT 301.8M 00	301.8M [2]			322.6 [1]				
KIT 301.8M 01				323.6 [1]				
KIT 301.5L 00	301.5L [2]	307.L [1]	310.L [1]	327.3 [1] 327.6 [1]				
KIT 301.5L 01				328.3 [1] 328.6 [1]				
KIT 301.8L 00	301.8L [2]			327.3 [1] 327.6 [1]				
KIT 301.8L 01				328.3 [1] 328.6 [1]				
KIT 301.8LM 5	301.8LM0 [1] 301.8LM1 [1]			327.3 [1] 327.6 [1]				
KIT 301.8LM 3				328.3 [1] 328.6 [1]	195.2F [4]	305.LM [1] 303.8LM1 [1]	309.L [1]	9592436 [1] KBULL15M.S-HM
KIT 301.5XL 0	301.5XL [2]	307.XL [1]	310.XL [1]	332.3 [1] 332.6 [1]				
KIT 301.5XL 1				333.3 [1] 333.6 [1]				
KIT 301.8XL 0	301.8XL [2]			332.6 [1]				
KIT 301.8XL 1				333.6 [1]				

BRAMY PRZESUWNE

POSUVNÉ BRÁNY PO KOLEJNICI

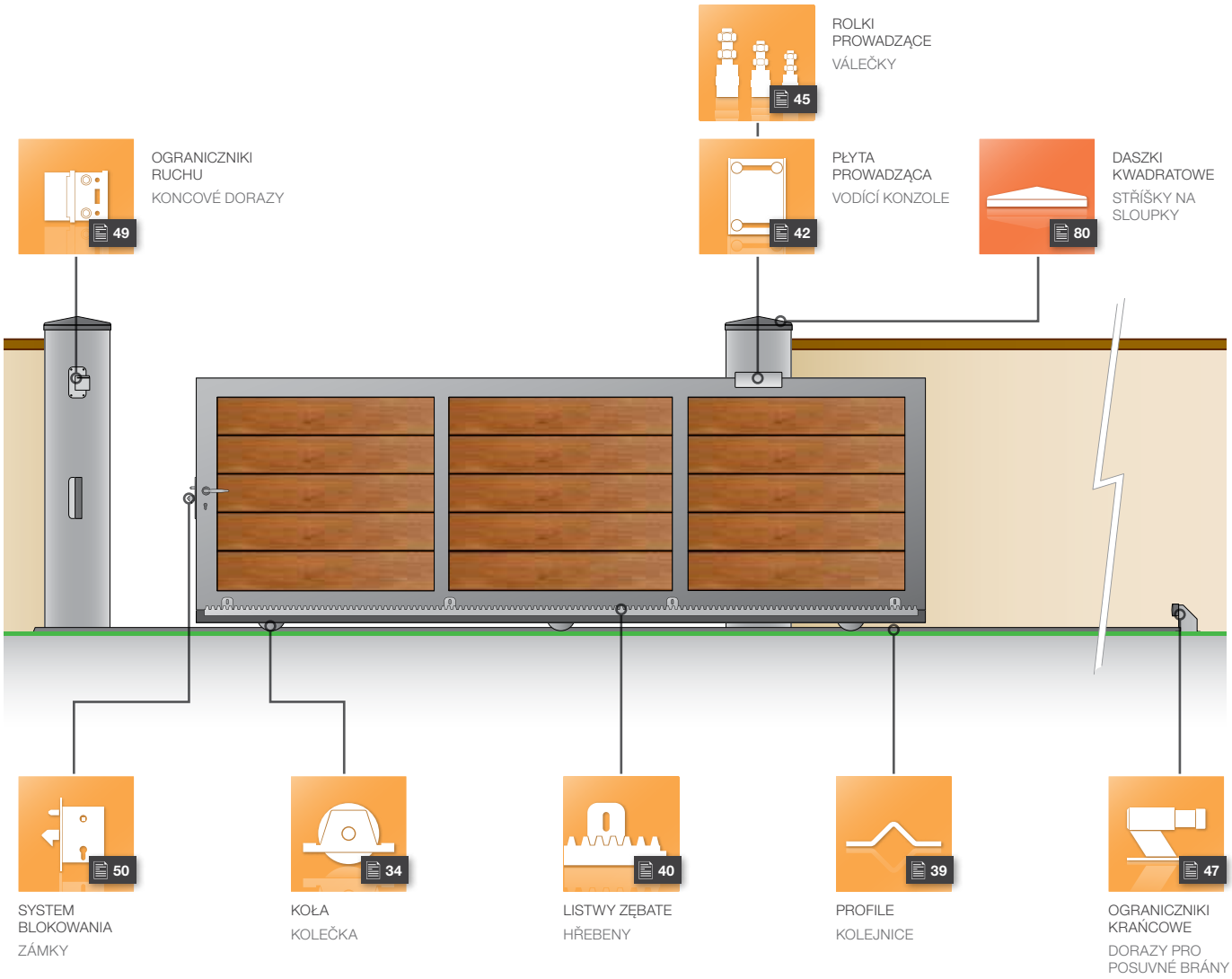

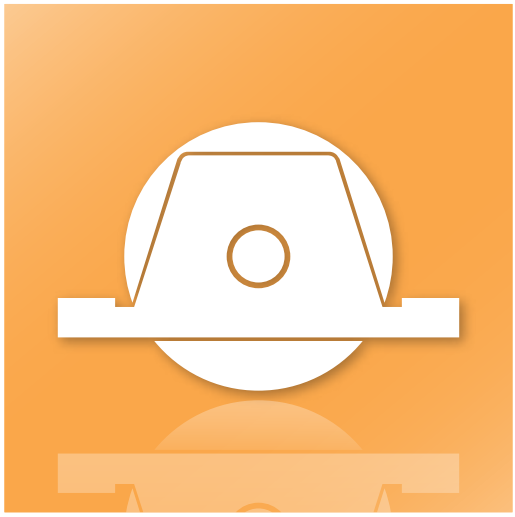

1 *jednołożyskowe*
jedno ložisko

2 *dwułożyskowe*
dvě ložiska

ROLKI
KOLEČKA

Rolki ocynkowane e śrubą
Pozinkovaná kolečka s jednoduchým šroubem

- *Niestandardowe koła na żądanie (ilość do uzgodnienia)*
- *Výroba kol dle specifikace zákazníka (dle dohody)*

Żywotność łożyska / Životnost ložiska

ŚREDNICA PRŮMĚR	ODLEGŁOŚĆ VZDÁLENOST
50 mm	120 km
60 mm	150 km
80 mm	220 km
90 mm	250 km
100 mm	280 km
120 mm	345 km
140 mm	400 km
160 mm	450 km
200 mm	580 km
250 mm	750 km
300 mm	900 km

Żywotność/lata / Životnost v letech

$$\frac{\text{ODLEGŁOŚĆ (km) / VZDÁLENOST (km)} \times 1000}{365 \times \text{ILOŚĆ CYKLI/ DZIEŃ (m) / DENNÍ VZDÁLENOST (m)}}$$

- *Wersja ze stali nierdzewnej dostępna na zapytanie (ilość do uzgodnienia)*
- *Nerezová verze na vyžádání (množství dohodou)*

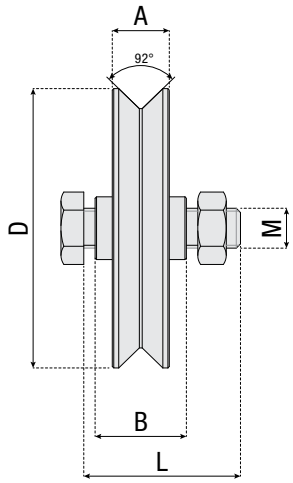

z profilem V
s V profilem

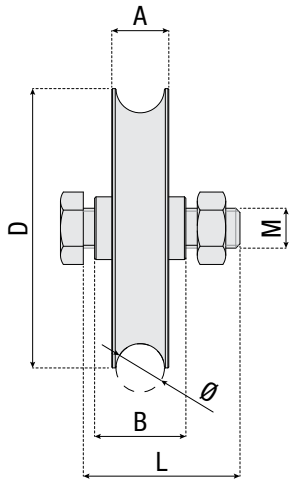

z profilem U
s U profilem

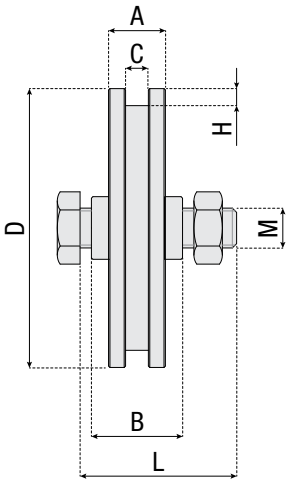

z profilem kwadratowym
se čtvercovou drážkou

z profilem V / s V profilem

	00101100	D (mm)	A (mm)	B (mm)	PROFIL PROFIL	NOŠNOSŤ NOSNOST	ŠRUBA ŠROUB	
1	**100.50**	48	17	24	V 92°	100 kg	M10x45	10
	100.60	58	20	26	V 92°	200 kg	M12x50	10
	100.80	78	20	32	V 92°	250 kg	M14x60	6
	100.90	88	20	32	V 92°	250 kg	M14x60	6
	100.100	98	20	32	V 92°	250 kg	M14x60	4
	100.120	118	20	32	V 92°	250 kg	M14x60	4
	100.140	138	20	32	V 92°	250 kg	M14x60	4
	100.160	158	20	32	V 92°	250 kg	M14x60	2
	100.200	198	20	32	V 92°	250 kg	M14x60	2
2	**101.80**	78	30	34	V 92°	500 kg	M14x70	4
	101.100	98	30	34	V 92°	500 kg	M14x70	4
	101.120	118	30	34	V 92°	500 kg	M14x70	4
	101.140	138	30	34	V 92°	500 kg	M14x70	4
	101.160	158	30	34	V 92°	500 kg	M14x70	2
	101.200	198	30	34	V 92°	500 kg	M14x70	2
	101.250	248	38	48	V 92°	800 kg	M16x80	2
	101.300	298	38	48	V 92°	800 kg	M16x80	2

z profilem U / s U profilem

	00101100	D (mm)	A (mm)	B (mm)	Ø PROFIL Ø PROFIL	NOŠNOSŤ NOSNOST	ŠRUBA ŠROUB	
1	**102.60**	58	20	26	16	200 kg	M12x50	10
	102.80	78	20	32	16	250 kg	M14x60	6
	102.90	88	20	32	16	250 kg	M14x60	6
	102.100	98	20	32	16	250 kg	M14x60	4
	102.120	118	20	32	16	250 kg	M14x60	4
	102.140	138	20	32	16	250 kg	M14x60	4
	102.160	158	20	32	16	250 kg	M14x60	2
	102.200	198	20	32	16	250 kg	M14x60	2
	103.80	78	24	32	20	250 kg	M14x60	6
	103.90	88	24	32	20	250 kg	M14x60	6
	103.100	98	24	32	20	250 kg	M14x60	4
	103.120	118	24	32	20	250 kg	M14x60	4
	103.140	138	24	32	20	250 kg	M14x60	4
2	**104.80**	78	30	34	20	500 kg	M14x70	6
	104.100	98	30	34	20	500 kg	M14x70	4
	104.120	118	30	34	20	500 kg	M14x70	4
	104.140	138	30	34	20	500 kg	M14x70	4
	104.160	158	30	34	20	500 kg	M14x70	2
	104.200	198	30	34	20	500 kg	M14x70	2
	104.250	248	38	48	20	800 kg	M16x80	2
	104.300	298	38	48	20	800 kg	M16x80	2

z profilem kwadratowym / se čtvercovou drážkou

	00101100	D (mm)	A (mm)	B (mm)	C x H	NOŠNOSŤ NOSNOST	ŠRUBA ŠROUB	
1	**105.60**	58	20	32	8x6	200 kg	M12x50	10
	105.80	78	20	32	8x6	250 kg	M14x60	6
	105.90	88	20	32	8x6	250 kg	M14x60	4
	105.100	98	20	32	8x6	250 kg	M14x60	4
	105.120	118	20	32	8x6	250 kg	M14x60	4
	105.140	138	20	32	8x6	250 kg	M14x60	2
	105.160	158	20	32	8x6	250 kg	M14x60	2
	105.200	198	20	32	8x6	250 kg	M14x60	2
2	**106.100**	98	30	34	20x10	500 kg	M14x70	4
	106.120	118	30	34	20x10	500 kg	M14x70	4
	106.140	138	30	34	20x10	500 kg	M14x70	2
	106.160	158	30	34	20x10	500 kg	M14x70	2
	106.200	198	30	34	20x10	500 kg	M14x70	2

Rolki ocynkowane z wewnętrznym wspornikiem
Pozinkovaná kolečka s vnitřním držákem

1 *jednołożyskowe* / *jedno ložisko*

2 *dwułożyskowe* / *dvě ložiska*

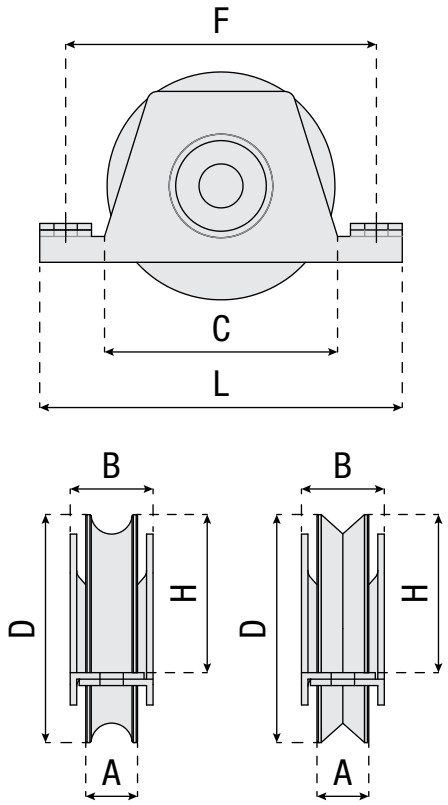

Z profilem V / s V profilem

	00101100	D (mm)	A (mm)	B (mm)	C (mm)	H (mm)	L (mm)	F (mm)	PROFIL PROFIL	NOŚNOŚĆ NOSNOST	Ø OTWORU Ø OTVOR	
1	**109.80**	78	20	33	90	53	140	120	V 92°	250 kg	9	6
	109.90	88	20	33	90	58	140	120	V 92°	250 kg	9	6
	109.100	98	20	33	90	73	140	120	V 92°	250 kg	9	4
	109.120	118	20	33	130	89	190	165	V 92°	250 kg	9	2
	109.140	138	20	33	130	99	190	165	V 92°	250 kg	9	2
2	**110.90**	88	30	45	90	58	140	120	V 92°	500 kg	9	6
	110.100	98	30	45	90	73	140	120	V 92°	500 kg	9	2
	110.120	118	30	45	130	89	190	165	V 92°	500 kg	9	2
	110.140	138	30	45	130	99	190	165	V 92°	500 kg	9	2
	110.160	158	30	41	170	127	260	230	V 92°	500 kg	9	2
	110.200	198	30	41	200	147	260	230	V 92°	500 kg	9	2

Z profilem U / s U profilem

	00101100	D (mm)	A (mm)	B (mm)	C (mm)	H (mm)	L (mm)	F (mm)	Ø PROFIL Ø PROFIL	NOŚNOŚĆ NOSNOST	Ø OTWORU Ø OTVOR	
1	**111.80**	78	20	33	90	53	140	120	16	250 kg	9	6
	111.90	88	20	33	90	58	140	120	16	250 kg	9	6
	111.100	99	20	33	90	73	140	120	16	250 kg	9	4
	111.120	118	20	33	130	89	190	165	16	250 kg	9	2
	111.140	138	20	33	130	99	190	165	16	250 kg	9	2
	112.80	78	24	33	90	53	140	120	20	250 kg	9	6
	112.90	88	24	33	90	58	140	120	20	250 kg	9	6
	112.100	98	24	33	90	73	140	120	20	250 kg	9	4
	112.120	118	24	33	130	89	190	165	20	250 kg	9	2
	112.140	138	24	33	130	99	190	165	20	250 kg	9	2
2	**113.90**	88	30	45	90	58	140	120	20	500 kg	9	6
	113.100	98	30	45	90	73	140	120	20	500 kg	9	4
	113.120	118	30	45	130	89	190	165	20	500 kg	9	2
	113.140	138	30	45	130	99	190	165	20	500 kg	9	2
	113.160	158	30	41	170	127	260	230	20	500 kg	9	2
	113.200	198	30	41	200	147	260	230	20	500 kg	9	2

Rolki z zewnętrznym wspornikiem
Kolečko s externím držákem

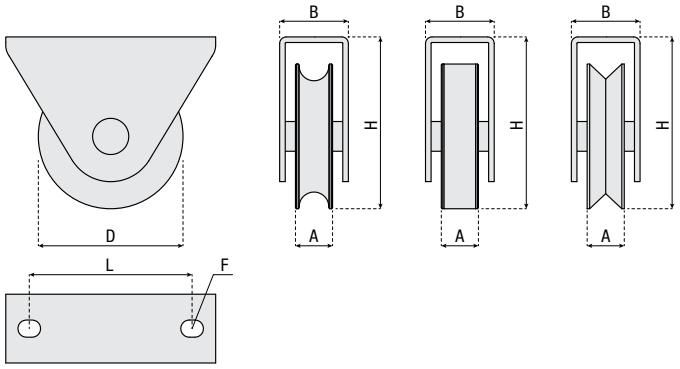

z uchwytem / rovná

	D (mm)	A (mm)	B (mm)	H (mm)	L (mm)	F (mm)	PROFIL PROFIL	NOŚNOŚĆ NOSNOST	
125.60.P	58	20	26	64	63,5	6,5 X 8,5	UCHWYT / ROVNÁ	200 kg	6
125.70.P	70	20	37	92	90	8,5 X 12,5	UCHWYT / ROVNÁ	200 kg	6

Z profilem V / s V profilem

		D (mm)	A (mm)	B (mm)	H (mm)	L (mm)	F (mm)	PROFIL PROFIL	NOŚNOŚĆ NOSNOST	
1	**125.60**	58	20	26	64	63,5	6,5 X 8,5	V 92°	200 kg	6
	125.80	78	20	37	96	90	8,5 X 12,5	V 92°	250 kg	6
	125.100	98	20	37	106	90	8,5 X 12,5	V 92°	250 kg	4

Z profilem U / s U profilem

		D (mm)	A (mm)	B (mm)	H (mm)	L (mm)	F (mm)	Ø PROFIL Ø PROFIL	NOŚNOŚĆ NOSNOST	
1	**126.80**	78	20	37	96	90	8,5 X 12,5	16	250 kg	6
	126.100	98	20	37	106	90	8,5 X 12,5	16	250 kg	6
	127.80	78	24	37	96	140	8,5 X 12,5	20	250 kg	6
	127.100	98	24	37	106	190	8,5 X 12,5	20	250 kg	6

Rolki z bocznymi panelami do przyspawania
Kolečko s bočnicemi na přivařen

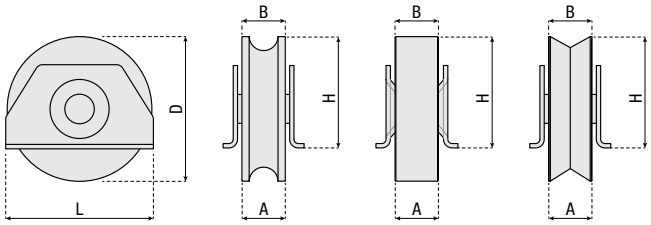

z uchwytem / rovná

	D (mm)	A (mm)	B (mm)	H (mm)	L (mm)	PROFIL PROFIL	NOŚNOŚĆ NOSNOST	
129.90.P	88	20	33	71	100	UCHWYT / ROVNÁ	250 kg	6

Z profilem V / s V profilem

		D (mm)	A (mm)	B (mm)	H (mm)	L (mm)	PROFIL PROFIL	NOŚNOŚĆ NOSNOST	
1	**129.80**	78	20	33	66	100	V 92°	250 kg	6
	129.90	88	20	33	71	100	V 92°	250 kg	6
	129.100	98	20	33	76	100	V 92°	250 kg	6
	129.120	118	20	33	96	120	V 92°	250 kg	2
	129.140	138	20	33	106	120	V 92°	250 kg	2
2	**128.90**	88	30	45	71	100	V 92°	500 kg	6
	128.100	98	30	45	76	100	V 92°	500 kg	6
	128.120	118	30	45	96	120	V 92°	500 kg	2
	128.140	138	30	45	106	120	V 92°	500 kg	2

Z profilem U / s U profilem

		D (mm)	A (mm)	B (mm)	H (mm)	L (mm)	Ø PROFIL Ø PROFIL	NOŚNOŚĆ NOSNOST	
1	**130.80**	78	20	33	66	100	16	250 kg	6
	130.90	88	20	33	71	100	16	250 kg	6
	130.100	98	20	33	76	100	16	250 kg	2
	130.120	118	20	33	96	120	16	250 kg	2
	130.140	138	20	33	106	120	16	250 kg	2
2	**131.90**	88	30	45	71	100	20	500 kg	6
	131.100	98	30	45	76	100	20	500 kg	6
	131.120	118	30	45	96	120	20	500 kg	2
	131.140	138	30	45	106	120	20	500 kg	2

Rolki z profilem U
Kolečko s U profilem

1 *jednołożyskowe* / *jedno ložisko*

2 *dwułożyskowe* / *dvě ložiska*

132 / 133

134.100.5

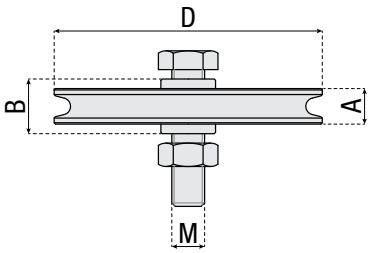

	00101100	D (mm)	A (mm)	B (mm)	Ø PROFIL Ø PROFIL	NOŚNOŚĆ NOSNOST	ŚRUBA ŠROUB	UWAGA POZNÁMKA	
1	**132.60**	58	13	20	6	200 kg	M10x40	STAL / OCEL	20
	132.60.5	58	13	20	5	200 kg	M10x40	STAL / OCEL	20
	132.80	78	13	20	6	200 kg	M12x50	STAL / OCEL	12
	132.90	88	13	20	6	200 kg	M12x50	STAL / OCEL	12
	132.100	98	13	20	6	200 kg	M12x50	STAL / OCEL	10
	132.120	118	13	20	6	200 kg	M12x50	STAL / OCEL	8
	133.60	58	15	20	8	200 kg	M10x40	STAL / OCEL	20
	133.80	78	15	20	8	200 kg	M12x50	STAL / OCEL	12
	133.90	88	15	20	8	200 kg	M12x50	STAL / OCEL	12
	133.100	98	15	20	8	200 kg	M12x50	STAL / OCEL	10
	133.120	118	15	20	8	200 kg	M12x50	STAL / OCEL	8
	133.200	198	18	21	8	250 kg	M14x60	STAL / OCEL	4
	134.100.5	100	18	26	5	100 kg	M12x50	NYLON / NYLON	10

Rolki z profilem V
Kolečko s V profilem

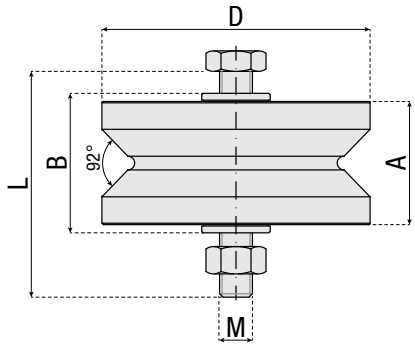

	00101100	D (mm)	A (mm)	B (mm)	Ø PROFIL Ø PROFIL	NOŚNOŚĆ NOSNOST	ŚRUBA ŠROUB	WYKOŃCZENIE ÚPRAVA	
2	**135.100**	98	45	51	V 92°	2200 lb	UNC 1/2" x 3 1/4"	OCYNKOWANA / POZINKOVANÁ	1
	135.100G	98	45	51	V 92°	2200 lb	UNC 1/2" x 3 1/4"	OCYNK ŻÓŁTY / GALVANICKY POZINKOVANÁ OCEL	1
	135.148	148	45	51	V 92°	2800 lb	UNC 5/8" x 3"1/4	OCYNKOWANA / POZINKOVANÁ	1
	135.148G	148	45	51	V 92°	2800 lb	UNC 5/8" x 3"1/4	OCYNK ŻÓŁTY / GALVANICKY POZINKOVANÁ OCEL	1

Ocynkowane rolki z ruchomym wspornikiem do bram wahadłowych
Pozinkované kolečko s otočnou podpěrou na přivaření

new

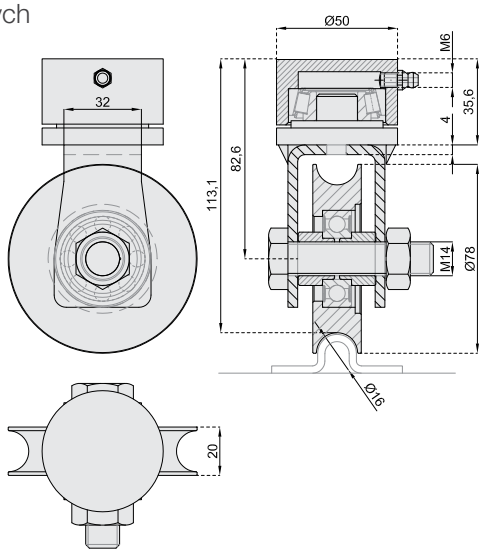

00101100	
140.2.80	2

SZYNY
KOLEJNICE

Szyna do zacementowania do bram i drzwi
Kolejnice do cementu pro brány a vrata

new

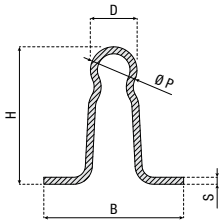

00101100	B (mm)	H (mm)	D (mm)	S (mm)	Ø P (mm)	DUGOŚĆ DÉLKA
181.3	50	50	16	2,5	10	3000 mm
181.6	50	50	16	2,5	10	6000 mm
182.3	60	59	20	3	14	3000 mm
182.6	60	59	20	3	14	6000 mm

Płyta do szyn zalewanych cementem
Destička pro kolejnice pro zacementování

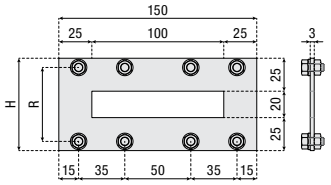

00101100	R (mm)	H (mm)	
183.1	56	70	20
183.2	66	80	20

Przykręcana szyna dla bram i drzwi (z okrągłym rowkiem)
Kolejnice pro přišroubování pro brány a vrata (S U profilem)

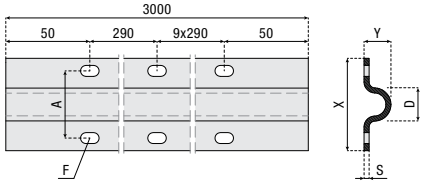

00101100	D (mm)	X (mm)	Y (mm)	A (mm)	F (mm)	S (mm)	WYKOŃCZENIE ÚPRAVA
186.3	16	53	16	38	ø6,5x10	3	DX51D OCYNKOWANE POZINKOVANÝ
187.3	20	55	16	40	ø6,5x10	3	
2186.3	16	53	16	38	ø6,5x10	3	AISI304 STAL NIERDZEWNA NEREZOVÁ OCEL
2187.3	20	55	16	40	ø6,5x10	3	

Profil ze stali nierdzewnej, min. ilość
Verze z nerezové oceli, množství na vyžádání

Przykręcana szyna dla bram i drzwi (z rowkiem typu V)
Kolejnice pro přišroubování pro brány a vrata (s V profilem)

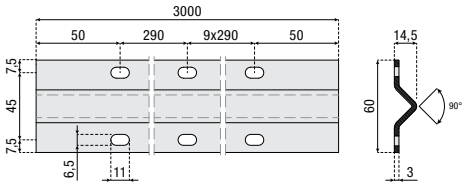

00101100	L (mm)
190.3	3000

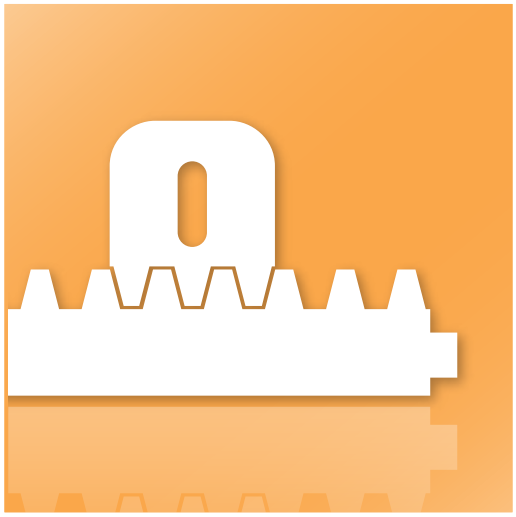

LISTWY ZĘBATE
HŘEBENY

Listwa zębata
Hřeben

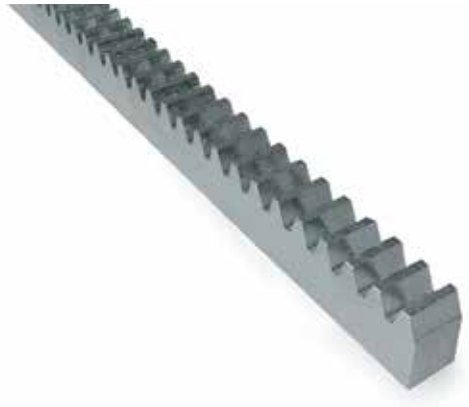

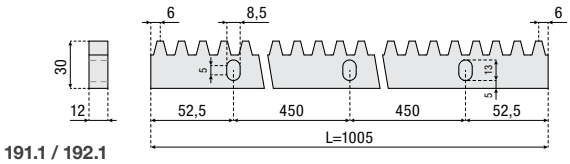

191.1 / 192.1

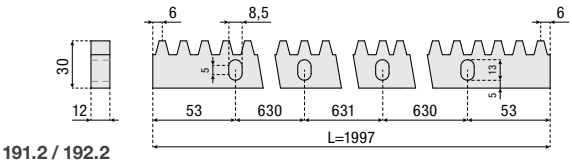

191.2 / 192.2

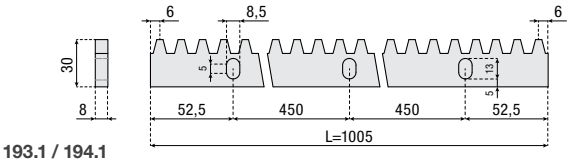

193.1 / 194.1

00101100	H x L (mm)	MODUŁ KOŁA ZĘBATEGO OZUBENE KOLO	L (mm)	TYP TYP
191.1	30x12	4	1005	TRZPIEŃ DO PRZYSPAWANIA / ZÁPADKY NA PŘIVAŘENÍ
191.2	30x12	4	1997	TRZPIEŃ DO PRZYSPAWANIA / ZÁPADKY NA PŘIVAŘENÍ
192.1	30x12	4	1005	TRZPIEŃ DO ZAMONTOWANIA / ZÁPADKY NA PŘIŠROUBOVÁNÍ
192.2	30x12	4	1997	TRZPIEŃ DO ZAMONTOWANIA / ZÁPADKY NA PŘIŠROUBOVÁNÍ
193.1	30x8	4	1005	TRZPIEŃ DO PRZYSPAWANIA / ZÁPADKY NA PŘIVAŘENÍ
194.1	30x8	4	1005	TRZPIEŃ DO ZAMONTOWANIA / ZÁPADKY NA PŘIŠROUBOVÁNÍ

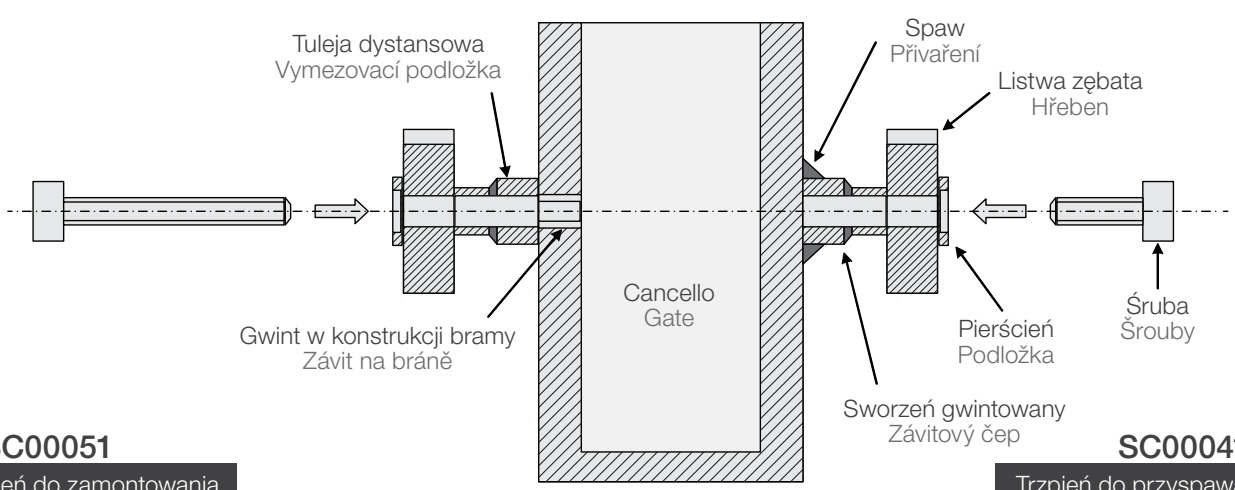

SC00051
Trzpień do zamontowania
Západky na přišroubování

SC00041
Trzpień do przyspawania
Západky na přivaření

Listwa zębata
Hřeben

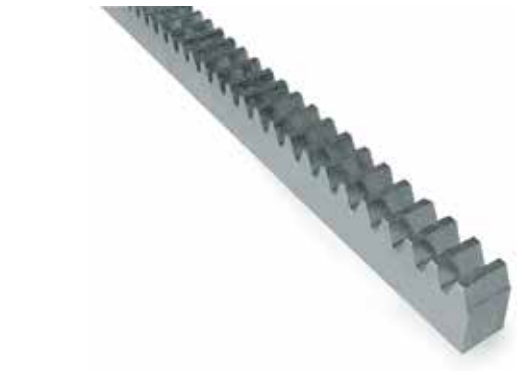

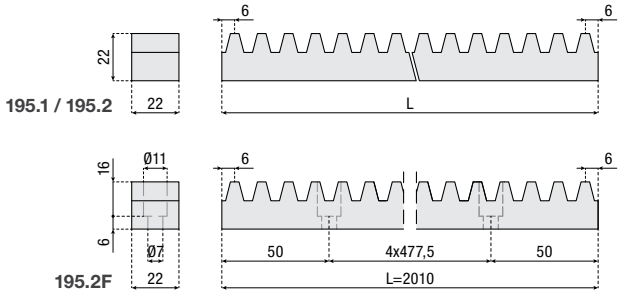

00101100	H x L (mm)	MODUŁ KOŁA ZĘBATEGO OZUBENE KOLO	L (mm)	TYP TYP
195.1	22x22	4	1005	-
195.2	22x22	4	1997	-
195.2F	22x22	4	2010	M6 DIN912 (5px)

Listwa zębata
Hřeben

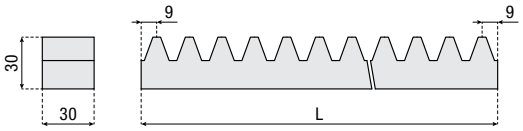

00101100	H x L (mm)	MODUŁ KOŁA ZĘBATEGO OZUBENE KOLO	L (mm)	TYP TYP
196.1	30x30	6	998	-
196.2	30x30	6	1997	-

Nylonowa listwa zębata
Hřeben v nylonu

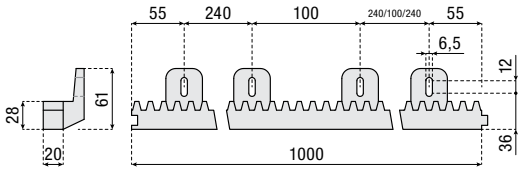

00101100	H x L (mm)	MODUŁ KOŁA ZĘBATEGO OZUBENE KOLO	L (mm)
197.1	28x22	4	1000

Trzpień
Západky

SC00041 **SC00051**

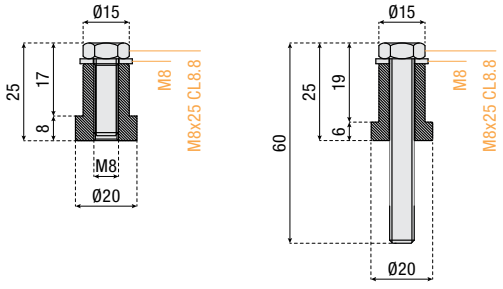

SC00041 **SC00051**

00101100	TYP TYP	
SC00041	TRZPIEŃ DO PRZYSPAWANIA / ZÁPADKY NA PŘIVAŘENÍ	MIN. 50
SC00051	TRZPIEŃ DO ZAMONTOWANIA / ZÁPADKY NA PŘIŠROUBOVÁNÍ	MIN. 50

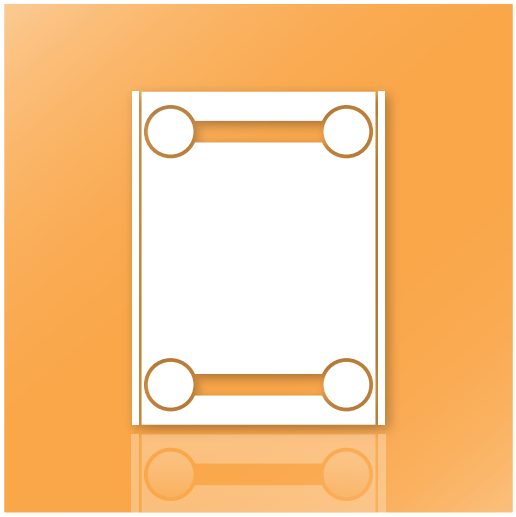

SYSTEMY ROLEK PROWADZĄCYCH
VODÍCÍ KONZOLE

System rolek do przyspawania
Vodící konzole na přivaření

200.4

200.3

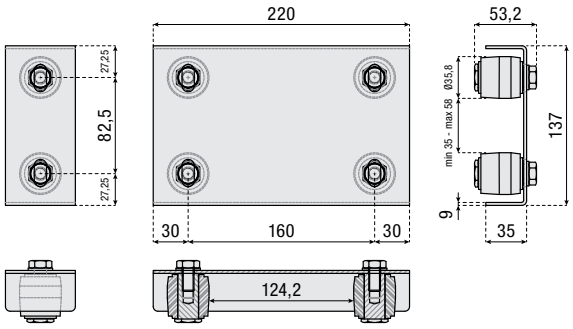

200.3 200.4

	ILOŚĆ ROLEK POČET ROLEN	
200.3	2	8
200.4	4	4

System rolek do przyspawania, z podłużnym otworem, do słupków stalowych
Vodící konzole na přivaření s dlouhým otvorem pro železné sloupky

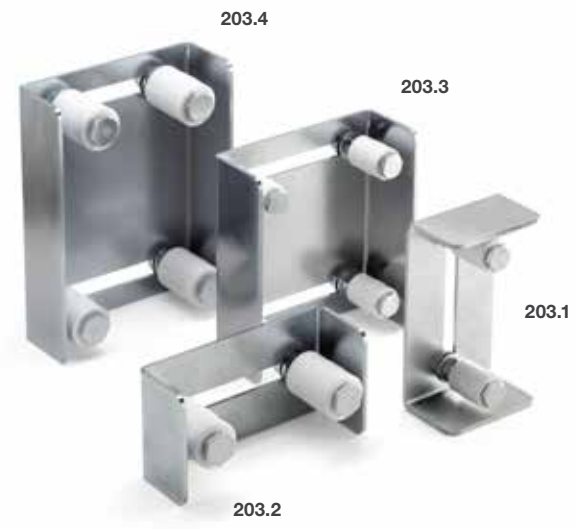

203.4
203.3
203.1
203.2

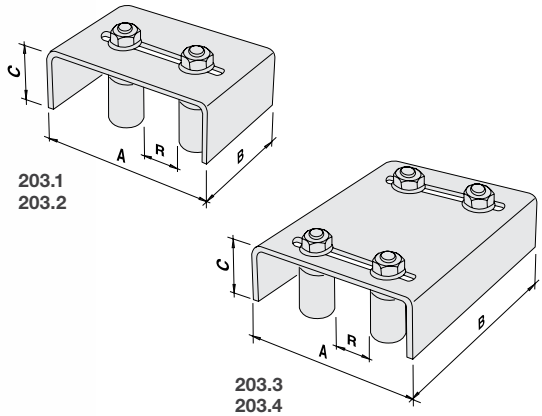

203.1
203.2

203.3
203.4

	A (mm)	B (mm)	C (mm)	R MIN-MAX (mm)	ILOŚĆ ROLEK POČET ROLEN	
203.1	180	100	65	30-100	2-Ø30	4
203.2	190	100	65	40-80	2-Ø42	4
203.3	180	200	70	30-100	4-Ø30	4
203.4	190	250	70	40-80	4-Ø42	4

System rolek do przykręcania, z podłużnym otworem
Vodící konzole na šrouby s dlouhými otvory

204.1 204.2

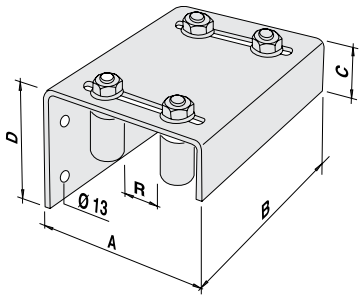

00101100	A (mm)	B (mm)	C (mm)	D (mm)	$R_{MIN-MAX}$ (mm)	ILOŚĆ ROLEK POČET ROLEN	
204.1	180	200	70	160	30-100	4-Ø30	4
204.2	190	250	70	160	40-80	4-Ø42	4

System rolek z regulacją, do przyspawania
Vodící konzole regulovatelná na přivaření

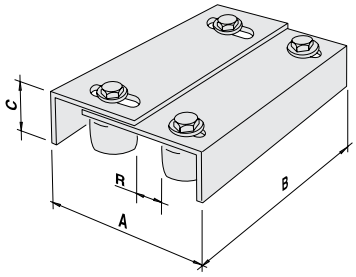

00101100	$A_{MIN-MAX}$ (mm)	B (mm)	C (mm)	$R_{MIN-MAX}$ (mm)	ILOŚĆ ROLEK POČET ROLEN	
205.3	133-182	200	50	40-60	4-Ø36	4
205.4	200-250	350	72	60-100	4-Ø42	4

System prowadnic do przykręcania, z regulacją
Vodící konzole regulovatelná na přišroubování

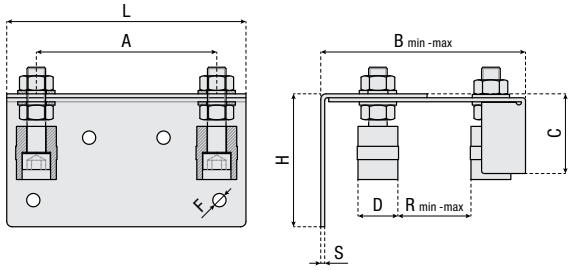

00101100	$R_{MIN-MAX}$ (mm)	L (mm)	H (mm)	A (mm)	$R_{MIN-MAX}$ (mm)	C (mm)	D (mm)	F (mm)	S (mm)	
208.1	40-80	180	100	136	215-225	60	30	10	3	2
208.2	80-120	280	160	228	154-198	77	40	10	4	2

Zabezpieczenie rolki nylonowej
Bezpečnostní ochrana pro nylonové válečky

209.03 209.02

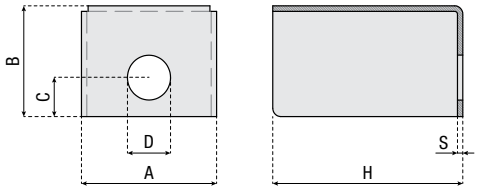

00101100	H (mm)	A (mm)	B (mm)	C (mm)	D (mm)	S (mm)	ZASTOSOWANIE APLIKACE	
209.02	56	40,5	32	11	14,1	2	220.2	12
209.03	71	50,5	39,8	14	16,1	2	220.3	12

Regulowany uchwyt narożny do bram przesuwnych
Regulovatelné vedení na přišroubování

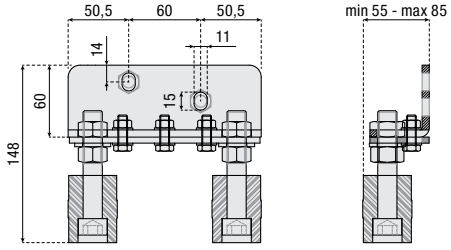

	ILOŚĆ ROLEK POČET ROLEN	
211.3B	2 x D40 (**220.3**)	2

Prowadnica z dwoma rolkami
Horní nastavitelná konzole na přišroubování

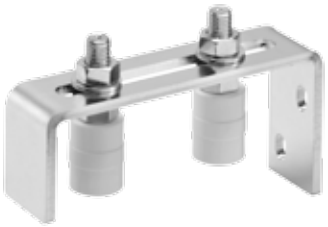

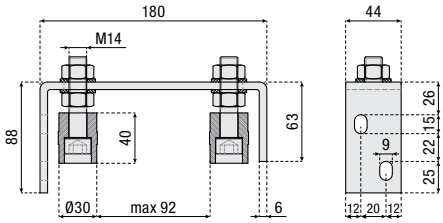

212.0	4

Wspornik prowadzący do zamontowania
Vedení na přišroubování

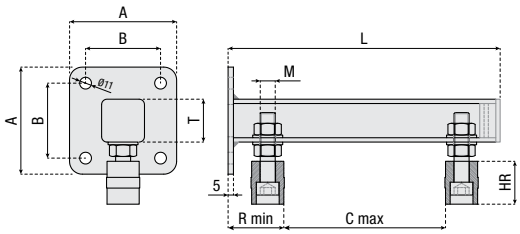

	A (mm)	**B** (mm)	**C**MAX (mm)	**L** (mm)	**M** (mm)	**R**MIN (mm)	**T** (mm)	**HR** (mm)	**DR**x**HR** (mm)	
213.2B	100	70	150	250	14	53	40	40	D30x40	2
213.3B	120	90	188	300	16	58	50	56	D40x56	2

Regulowany uchwyt narożny do bram przesuwnych
Regulovatelné vedení na přišroubování

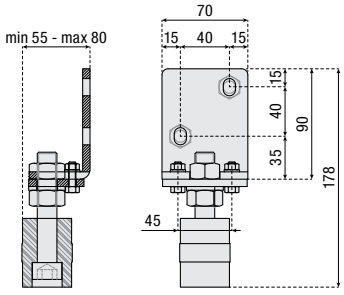

	ILOŚĆ ROLEK POČET ROLEN	
214.3B	1 x D40 (**220.3**)	2

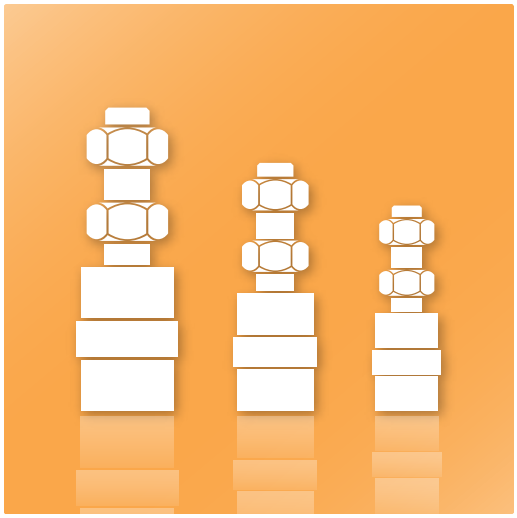

ROLKI
ROLNY

Białe nylonowe rolki
Rolny vodící bílé nylonové

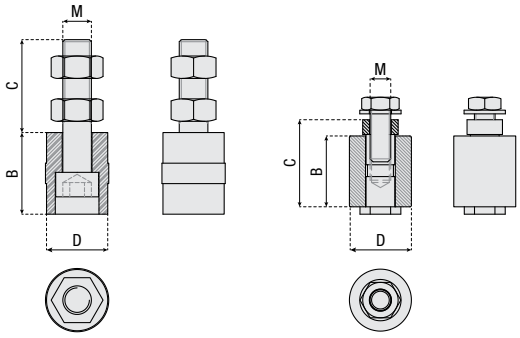

220
ROLKA Z TRZPIENIEM
ROLNY VODÍCÍ S ČEPEM

221
ROLKA Z PIERŚCIENIEM DYSTANSOWYM
ROLNY VODÍCÍ NASTAVITELNÉ S PODLOŽKOU

00101100	D (mm)	B (mm)	C (mm)	M (mm)	
220.1	25	40	42	12	20
220.2	30	40	45	14	16
220.3	40	56	52	16	12
220.4	52	48	48	20	12
221.1	35	30	36	10	20
221.2	42	48	60	14	12
221.3	52	48	64	16	12

Czarne nylonowe rolki
Rolny vodící černé nylonové

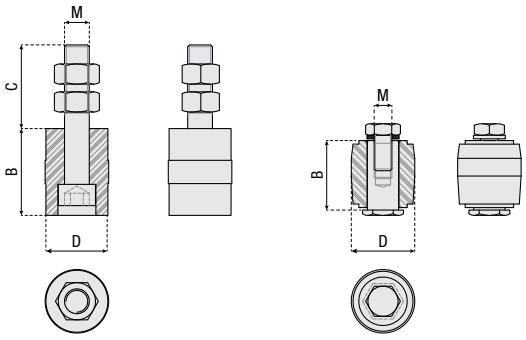

222
ROLKA Z TRZPIENIEM
ROLNY VODÍCÍ S ČEPEM

223
ROLKA Z PIERŚCIENIEM DYSTANSOWYM
ROLNY VODÍCÍ NASTAVITELNÉ S PODLOŽKOU

00101100	D (mm)	B (mm)	C (mm)	M (mm)	
222.1	25	40	42	12	20
222.2	30	40	45	14	16
222.3	40	56	52	16	12
223.1	36	38	-	10	16
223.2	36	38	-	10	16

Rolka prowadząca z gumy NBR SH80
Vodící gumový váleček NBR SH80

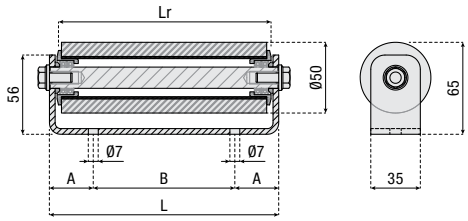

00101100	D (mm)	LR (mm)	L (mm)	H (mm)	B (mm)	I (mm)	
225.03	50	75	87	65	35	40	8
225.06	50	150	162	65	35	40	4
225.12	50	300	312	65	35	40	8

Białe nylonowe rolki
Rolny vodící bílé nylonové

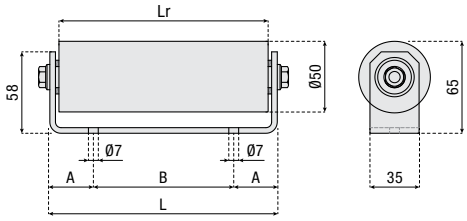

00101100	D (mm)	LR (mm)	L (mm)	H (mm)	B (mm)	A (mm)	
226.03	50	75	87	65	50	40	8
226.06	50	150	162	65	100	40	4
226.12	50	300	312	65	200	40	8

Biała nylonowa rolka prowadząca z podstawą
Vodící bílý nylonový váleček s úchytem

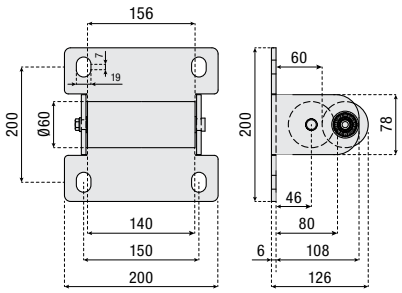

00101100	
227.80	2

Białe nylonowe rolki
Rolny vodící bílé nylonové

230

231

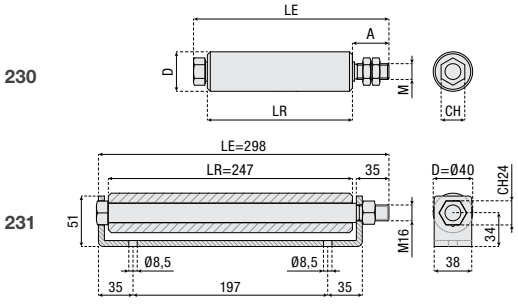

00101100	D (mm)	LE (mm)	LR (mm)	A (mm)	M (mm)	CH (mm)	
230.1	40	198	147	35	16	24	8
230.2	40	298	247	35	16	24	10
231.0	40	298	247	35	16	24	6

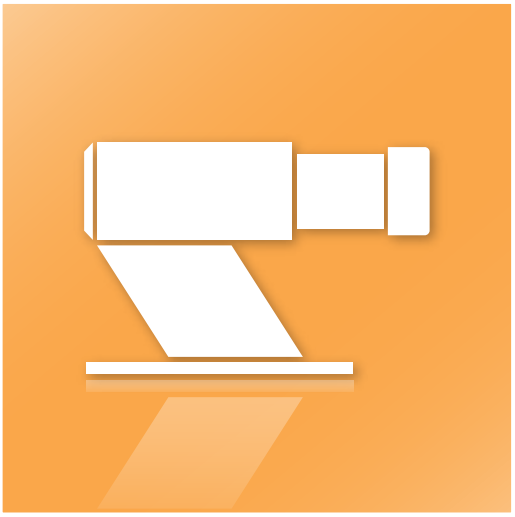

OGRANICZNIK RUCHU
DORAZY

Ogranicznik ruchu do przyspawania
Koncový doraz na přivaření

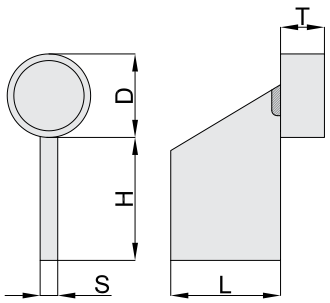

00101100	D (mm)	H (mm)	L (mm)	T (mm)	S (mm)	
241.1	38	55	50	20	8	12
241.2	48	75	70	25	10	8

Ogranicznik ruchu z podstawą
Koncový doraz s deskou pro přišroubování

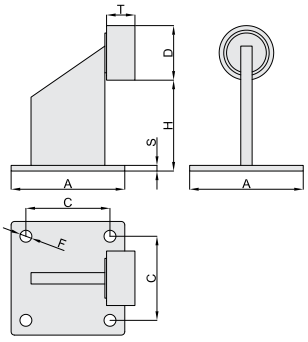

00101100	A (mm)	S (mm)	C (mm)	F (mm)	D (mm)	H (mm)	T (mm)	
242.1	85	5	60	8,5	38	60	20	8
242.2	100	5	74	10,5	48	80	25	6

Ogranicznik ruchu z wyprofilowaną podstawą
Koncový doraz s tvarovanou deskou pro přišroubování

243.2

244.2

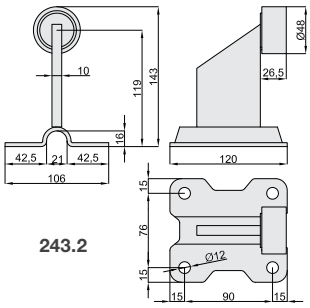

243.2

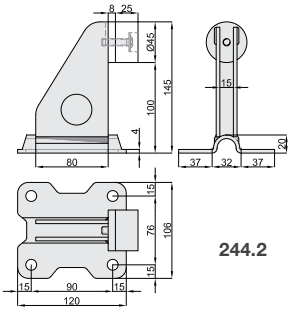

244.2

00101100	
243.2	8
244.2	6

Ogranicznik ruchu z regulowanym uchwytem gumy ochronnej
Křídlový doraz s nastavitelnou gumovou podložkou

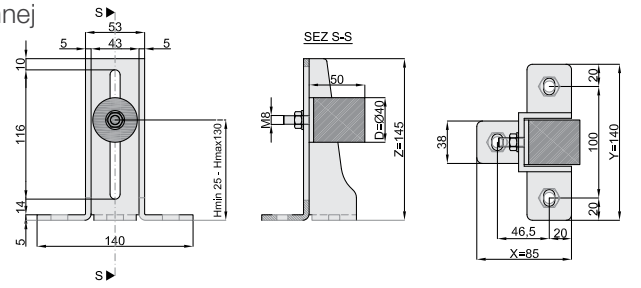

00101100	
244.4	4

Ogranicznik ruchu ze sprężyną tłumiącą, do przyspawania
Koncový doraz s tlumičem na přivaření

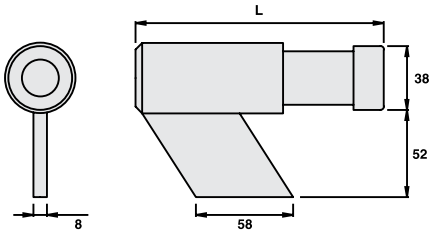

00101100	**L** (mm)	
245.1	150-120	4

Ogranicznik ruchu ze sprężyną tłumiącą, z podstawą
Koncový doraz s tlumičem s deskou pro přišroubování

245.2

245.3

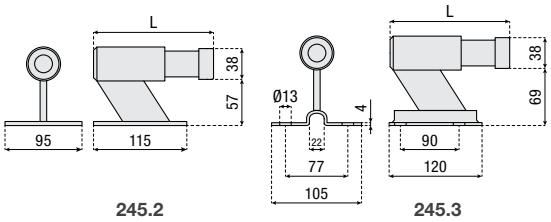

245.2 **245.3**

00101100	**L** (mm)	
245.2	150-120	4
245.3	150-120	4

Ogranicznik ruchu do przyspawania
Zabezpečovací doraz na přivaření

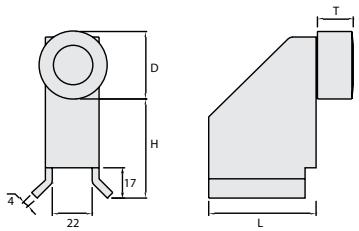

00101100	**D** (mm)	**H** (mm)	**L** (mm)	**T** (mm)	
246.1	38	55	60	20	8
246.2	43	72	75	26	6

Ogranicznik ruchu z podstawą
Zabezpečovací koncový doraz na přišroubování

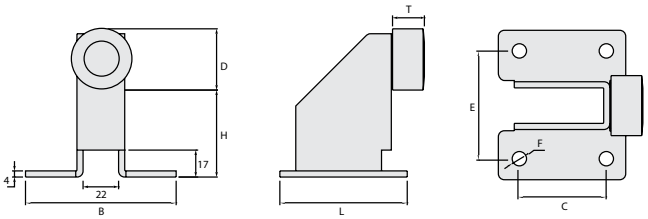

00101100	**A** (mm)	**B** (mm)	**C** (mm)	**E** (mm)	**F** (mm)	**D** (mm)	**H** (mm)	**T** (mm)	
247.1	80	94	55	68	9	38	55	20	6
247.2	95	107	65	78	11	43	75	26	4

OGRANICZNIK
KONCOVÉ DORAZY

Gniazdo do przyspawania
Zabezpečovací doraz na přivaření

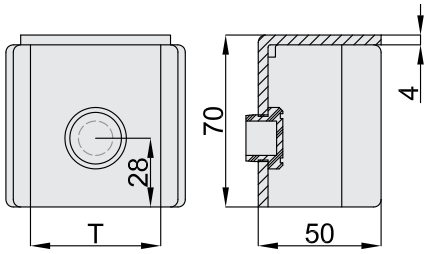

00101100	T (mm)	
250.1	43	6
250.2	53	6
250.3	63	4
250.4	83	4

Ogranicznik ruchu
Zabezpečovací doraz na přivaření pro posuvné brány

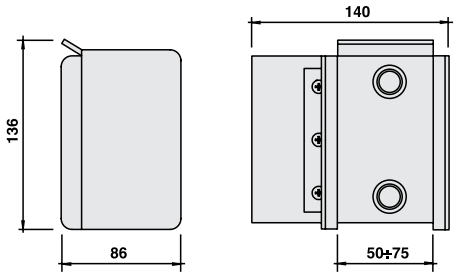

- *unieruchamia bramę*
- *s bezpečnostní stříškou proti vniknutí*

00101100	VERSIONE VERSION	
251.1	DX / RIGHT	5
251.2	SX / LEFT	5

Regulowany ogranicznik ruchu
Regulovatelný doraz

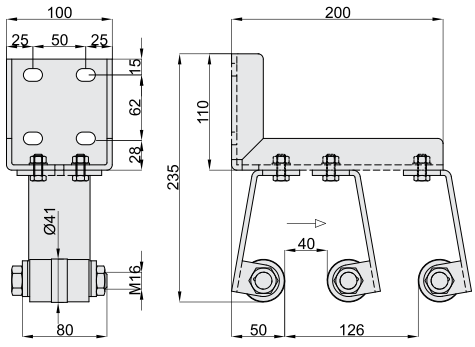

00101100	
269.2	2

SYSTEMY ZAMKÓW
ZÁMKY

Zestaw zamka do profila kwadratowego
Set zámku pro čtvercovou trubku

264.0

264.1

264.2

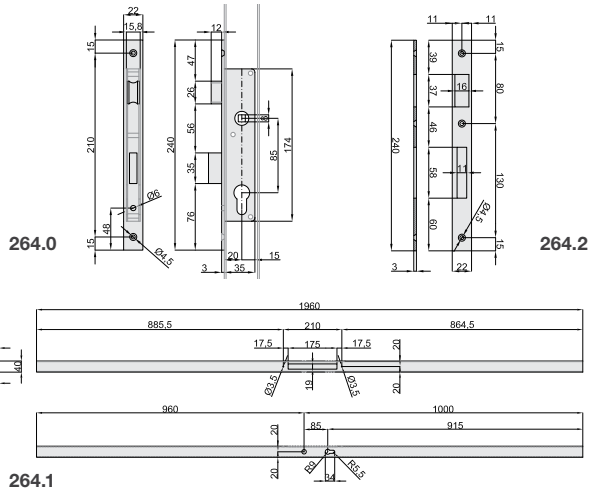

	OPIS POPIS	
264.0	ZAMEK CYLINDRYCZNY ZÁMEK S CYLINDREM	1
264.1	PROFIL 40 X 40 X 2 | L= 1960 TRUBKA 40 X 40 X 2 | L= 1960	1
264.2	NIKLOWANY WSPORNIK KOŁNIERZA PONIKLOVANÁ PROTIPŘÍRUBA	1

Zamki i obudowy
Zámky a kapsy

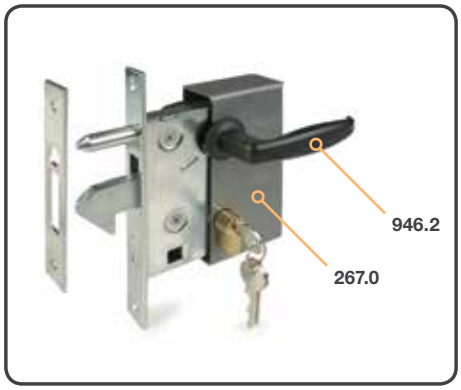

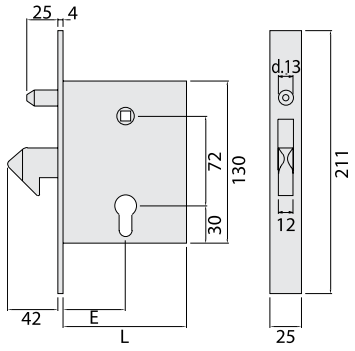

	E (mm)	OTWRÓR OTVOR	L (mm)	
265.1	50	40	99	2
265.2	60	50	100	2
265.3	70	60	110	2

Zamek hakowy do bram przesuwnych
Hákový zámek pro posuvné brány

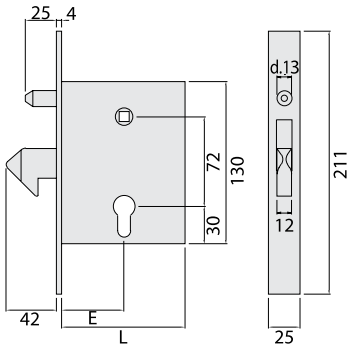

00101100	E (mm)	OTWRÓR OTVOR	L (mm)	
266.2	60	50	100	2
266.3	70	60	100	2

Obudowa zamka
Kapsa pro zámek

- *do wszystkich zamków o kodzie 265 i 266*
- *pro všechny zámky kód 256 a 266*

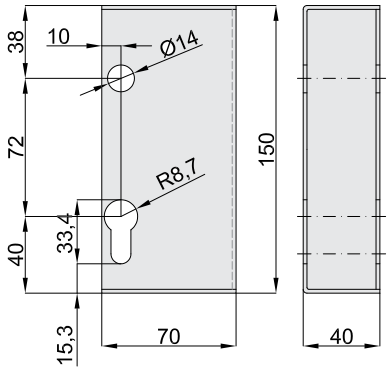

00101100	
267.0	5

Zaczep dla zamka hakowego
Deska pro zámek

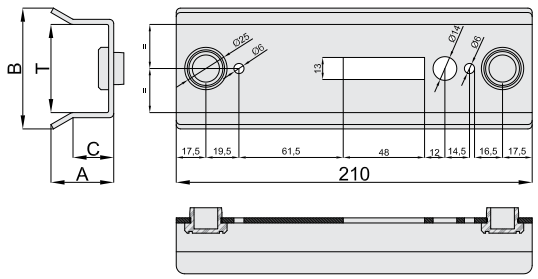

00101100	OTWRÓR OTVOR	T (mm)	A (mm)	B (mm)	C (mm)	
268.1	40	42	33	61	20	8
268.2	50	52	37	71	24	8
268.3	60	62	41	81	28	6

Klamka bez otworu, ze śrubą od czoła
Klika s podložkou bez otvorů a se šrouby v hlavě

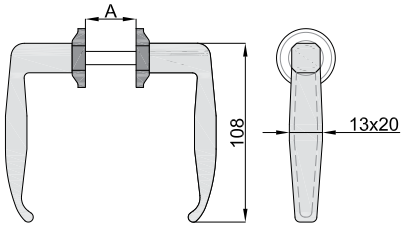

E640/5-P875/849A/B/C/D/E/849

00101100	GRUBOŚĆ DRZWI TLOUŠŤKA DVEŘÍ	WYKOŃCZENIE ÚPRAVA	
946.2	35-50 mm	CZARNE Z POŁYSKIEM LAKOVANÝ NEBO LESKLÝ	20
946.3	45-60 mm	CZARNE Z POŁYSKIEM LAKOVANÝ NEBO LESKLÝ	20
946.6 ze sworzniem se spojovacím kolíkem	Q.8-70 mm	CZARNE Z POŁYSKIEM LAKOVANÝ NEBO LESKLÝ	20

DRZWI PRZEMYSŁOWE
PRŮMYSLOVÁ VRATA

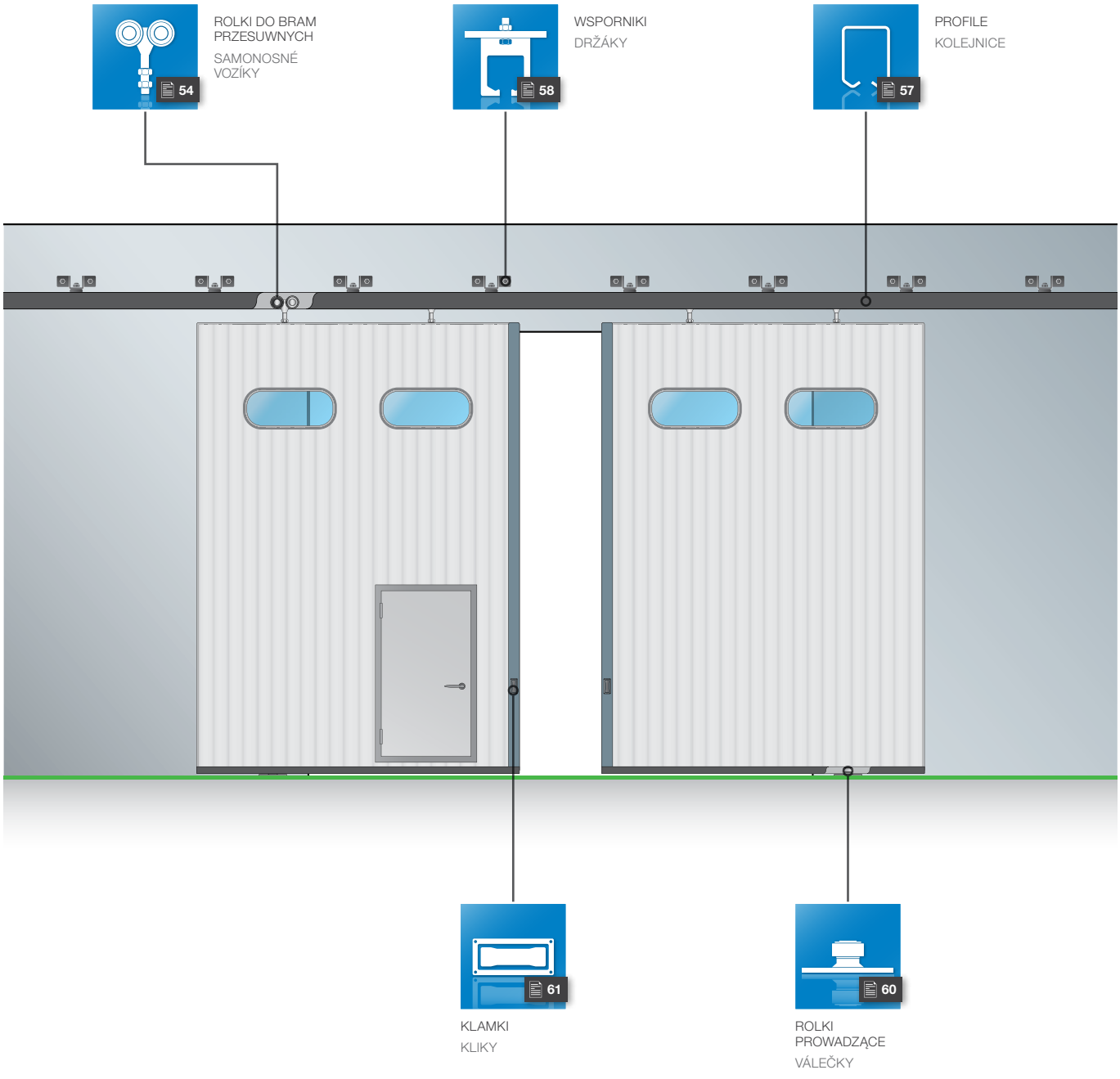

ROLKI DO BRAM PODWIESZANYCH
ZÁVĚSNÉ VOZÍKY

Rolki do bram przesuwnych - łożyska kulkowe - 2 koła
Posuvné vozíky pro kolejnici - ložiska v lázni - 2 kolečka

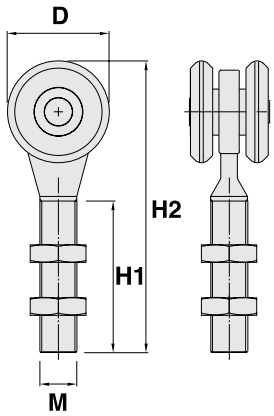

00101100	D (mm)	M (mm)	H1 (mm)	H2 (mm)	NOŚNOŚĆ NOSNOST	
601.24	24	M8	30	60	50 kg	20
601.42	42	M12	60	116	100 kg	12
601.55	55	M20	80	150	150 kg	8

Rolki do bram przesuwnych - łożyska kulkowe - 4 koła
Posuvné vozíky pro kolejnici - ložiska v lázni - 4 kolečka

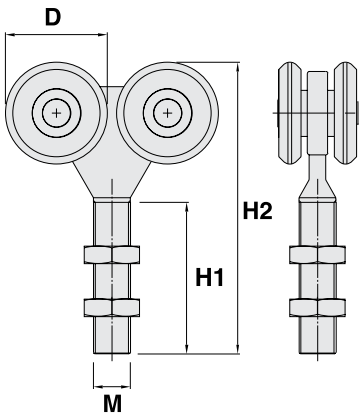

00101100	D (mm)	M (mm)	H1 (mm)	H2 (mm)	NOŚNOŚĆ NOSNOST	
602.24	24	M8	30	60	75 kg	12
602.42	42	M12	60	116	200 kg	8
602.55	55	M20	80	150	250 kg	6

Rolki do bram przesuwnych łożyskowane - 2 koła
Posuvné vozíky pro kolejnici - s ložisky - 2 kolečka

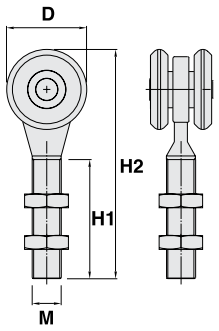

00101100	D (mm)	M (mm)	H1 (mm)	H2 (mm)	NOŚNOŚĆ NOSNOST	
603.42	42	M12	60	116	200 kg	12
603.55	55	M20	80	130	400 kg	8

Rolki do bram przesuwnych łożyskowane - 4 koła
Posuvné vozíky pro kolejnici - s ložisky - 4 kolečka

- *szyna do serii 628*
- *pro kolejnice série 628*

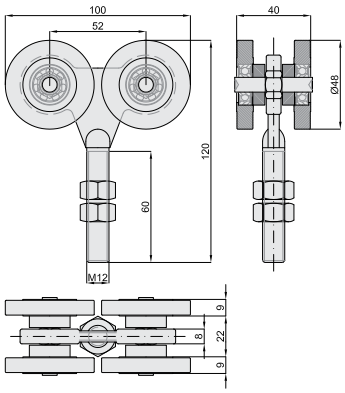

00101100	D (mm)	M (mm)	H1 (mm)	H2 (mm)	NOŚNOŚĆ NOSNOST	
604.48P	48	M12	60	120	350 kg	8

Rolki do bram przesuwnych łożyskowane - 4 koła
Posuvné vozíky pro kolejnici - s ložisky - 4 kolečka

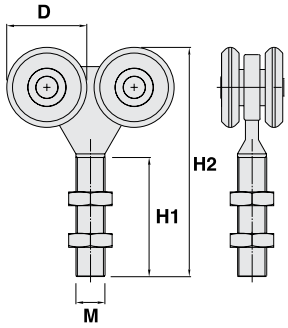

00101100	D (mm)	M (mm)	H1 (mm)	H2 (mm)	NOŚNOŚĆ NOSNOST	
604.42	42	M12	60	116	300 kg	8
604.55	55	M20	80	130	600 kg	6

Rolki do bram przesuwnych - łożyska kulkowe - 2 koła
Posuvné vozíky pro kolejnici - ložiska v lázni - 2 kolečka

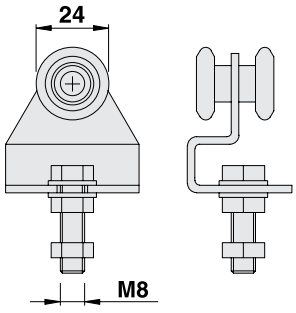

00101100	NOŚNOŚĆ NOSNOST	
605.24	30 kg	20

Rolki do bram przesuwnych - łożyska kulkowe - 4 koła
Posuvné vozíky pro kolejnici - ložiska v lázni - 4 kolečka

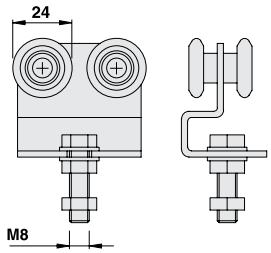

00101100	NOŚNOŚĆ NOSNOST	
606.24	50 kg	20

Rolki do bram przesuwnych - łożyska kulkowe - 4 koła
Posuvné vozíky pro kolejnici - ložiska v lázni - 4 kolečka

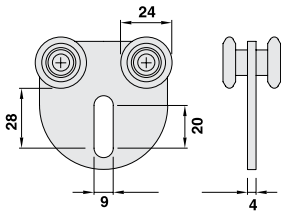

00101100	NOŚNOŚĆ NOSNOST	
607.24	30 kg	20

Rolki do bram przesuwnych - łożyska kulkowe - 2 koła
Posuvné vozíky pro kolejnici - ložiska v lázni - 2 kolečka

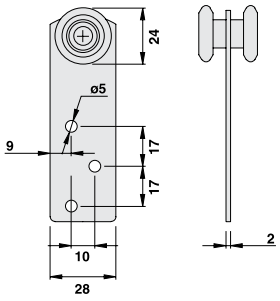

00101100	NOŚNOŚĆ NOSNOST	
608.24	30 kg	20

Rolki do bram przesuwnych - łożyska kulkowe - 2 koła
Posuvné vozíky pro kolejnici - ložiska v lázni - 2 kolečka

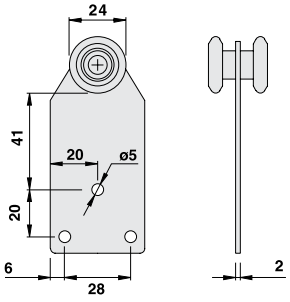

00101100	NOŚNOŚĆ NOSNOST	
609.24	30 kg	20

Rolki do bram przesuwnych - łożyska kulkowe - 2 koła
Posuvné vozíky pro kolejnici - ložiska v lázni - 2 kolečka

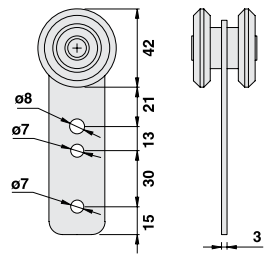

00101100	NOŚNOŚĆ NOSNOST	
610.42	150 kg	12

SZYNA
KOLEJNICE

Szyna ocynkowana
Kolejnice pozinkovaná

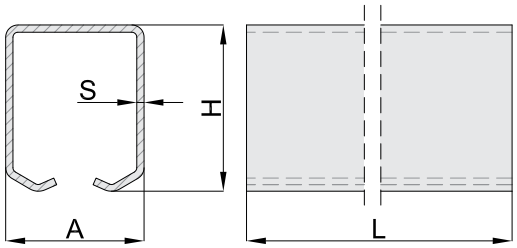

00101100	A (mm)	H (mm)	S (mm)	L (mm)	Ø KÓŁEK Ø PRŮMĚR KOLEČEK VOZÍKŮ	WAGA LINEÁRNÍ VÁHA	WAGA HMOTNOST
623.24	33	31	2	3000	24	1,66 kg/m	5,05 kg
623.42	42	54	2,5	3000	42	2,98 kg/m	8,93 kg
623.55	57	67	3	3000	55	4,51 kg/m	13,52 kg
624.55	57	67	3	4500	55	4,51 kg/m	20,28 kg
626.24	33	31	2	6000	24	1,66 kg/m	10,10 kg
626.42	42	54	2,5	6000	42	2,98 kg/m	17,86 kg
626.55	57	67	3	6000	55	4,51 kg/m	27,04 kg

Szyna ocynkowana 62x48
Kolejnice pozinkovaná 62x48

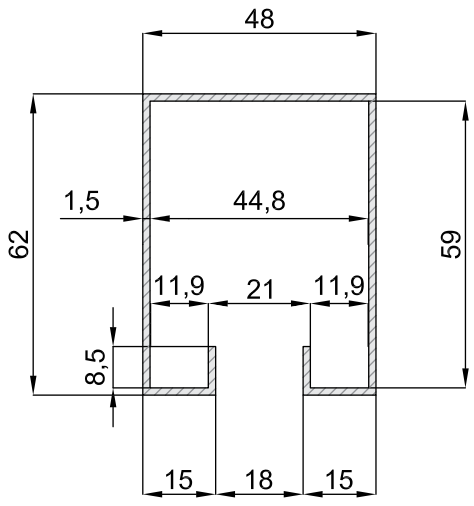

00101100	A (mm)	H (mm)	S (mm)	L (mm)	Ø KÓŁEK Ø PRŮMĚR KOLEČEK VOZÍKŮ	WAGA LINEÁRNÍ VÁHA	WAGA HMOTNOST
628.08	48	62	1,5	2432 **(8ft)**	48	2,48 kg/m	6,03 kg
628.10	48	62	1,5	3040 **(10ft)**	48	2,48 kg/m	7,54 kg
628.12	48	62	1,5	3648 **(12ft)**	48	2,48 kg/m	9,05 kg
628.20	48	62	1,5	5800 **(19ft)**	48	2,48 kg/m	14,38 kg

UCHWYTY DO SZYN
DRŽÁKY

Wspornik spawany do szyny, mocowany do ściany
Držák na přivaření pro kolejnici s přiděláním na zeď

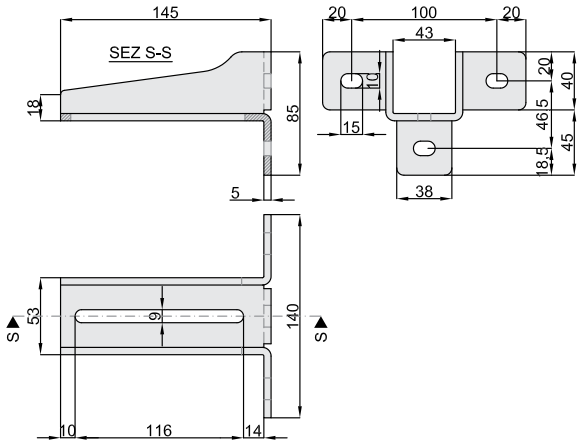

00101100	
630.11	2

Uchwyt szyny mocowany do sufitu
Držák na přivaření pro kolejnici s přiděláním na podhled

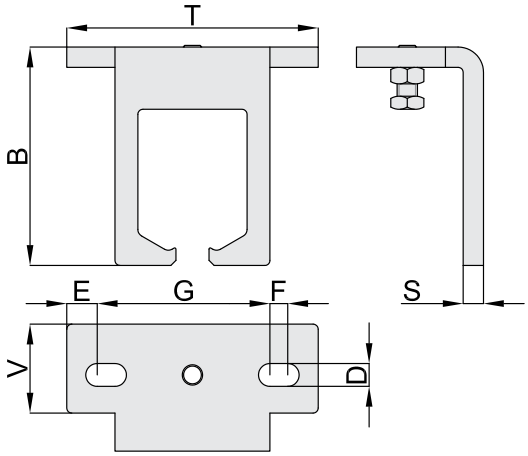

00101100	B (mm)	T (mm)	S (mm)	D (mm)	E (mm)	F (mm)	G (mm)	V (mm)	
631.24	61	77	6	7	10	7	52	30	10
631.42	88	99	8	9	12	9	68	35	10
631.55	105	118	8	9	12	9	87	35	10
631.48	100	100	8	9	10	9	68	35	10

Łącznik do profili do bram przesuwnych
Spojka pro kolejnice

new

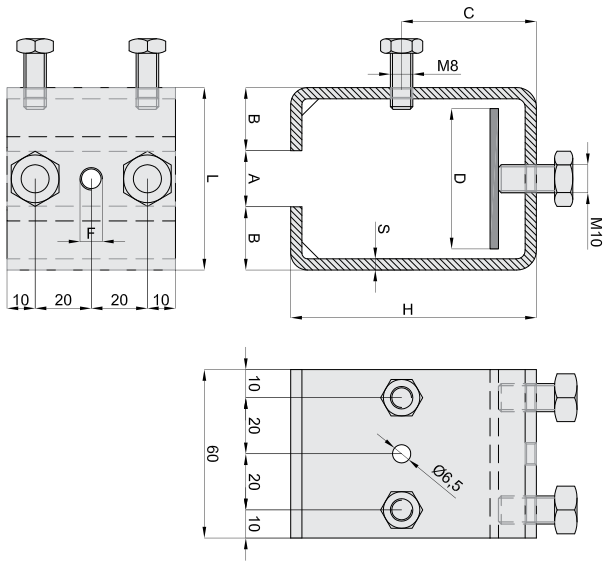

001011100	L (mm)	H (mm)	A (mm)	B (mm)	C (mm)	D (mm)	F (mm)	S (mm)	WYKOŃCZENIE ÚPRAVA
632.24	42	48	10,5	15,5	24	30	6,5	3	STAL OCYNKOWANA / GALVANICKÝ POZINK
632.42	53,5	73	16,5	18,5	42	30	6,5	4	---
632.55	65	87,5	20	22,5	48	50	M8	4	---

Wewnętrzny wymiar maksymalny profili do bram przesuwnych
Vnitřní doraz do kolejnice

new

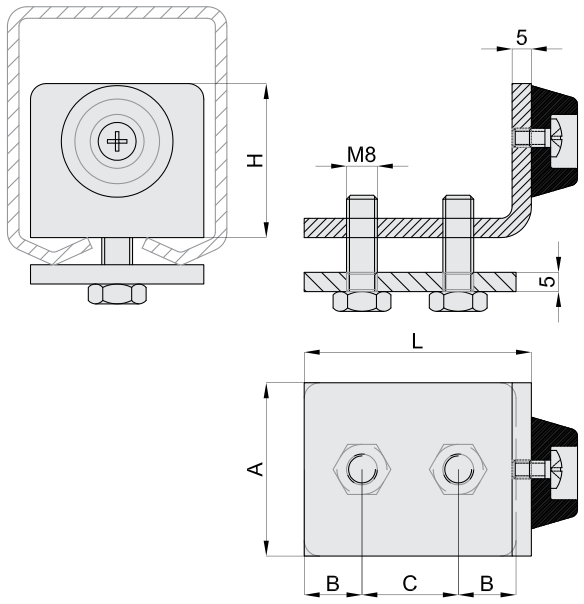

001011100	L (mm)	H (mm)	A (mm)	B (mm)	C (mm)	ODBÓJ ZARÁŽKA	WYKOŃCZENIE ÚPRAVA
633.42	45	25	25	10	20	D19 x 10 mm	STAL OCYNKOWANA / GALVANICKÝ POZINK
633.55	59	40	45	15	25	D29 x 12 mm	---

ROLKI PROWADZĄCE
VODÍCÍ KLADKA

Górna, nylonowa rolka z podstawą
Vrchní kolečko v nylonu s deskou pro přišroubování

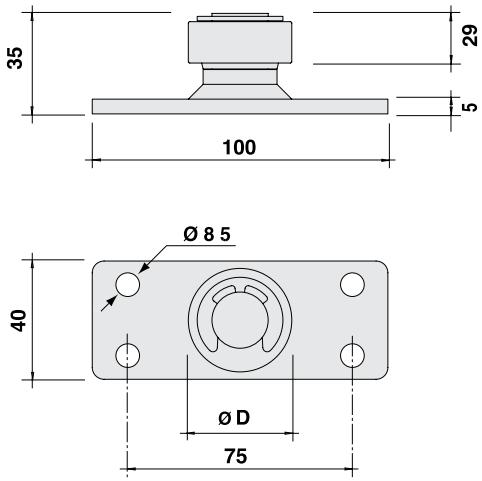

00101100	Ø D (mm)	
641.35	35	12
641.42	42	12
641.52	52	12

Rolka prowadząca z trzpieniem
Řídící kolečko s čepem

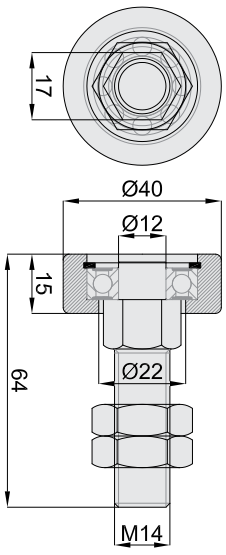

00101100	Ø D (mm)	
642.40	40	10

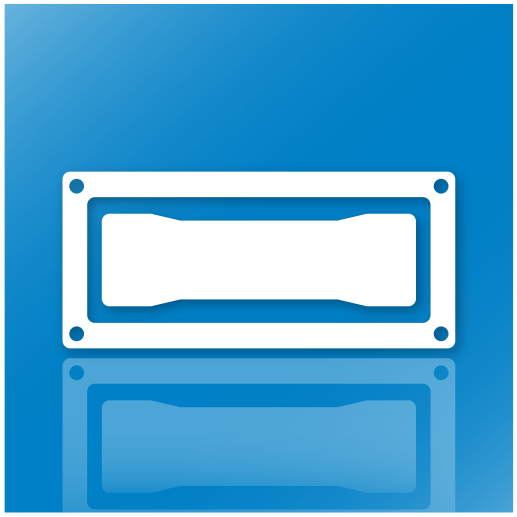

UCHWYTY
MADLA

Uchwyt wpuszczany
Madlo zapuštěné

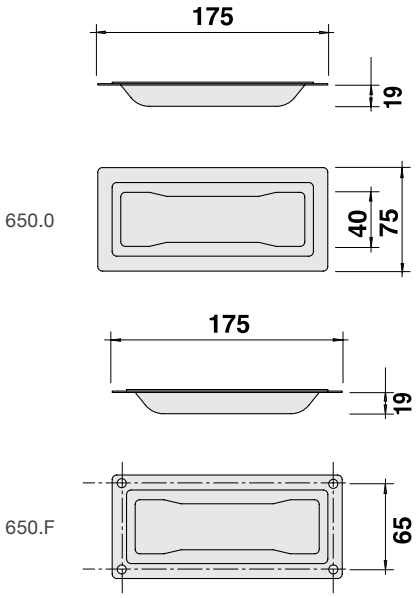

00101100	
650.0	12
650.F	12

Klamka do bram przemysłowych
Rukojeť pro průmyslové brány

new

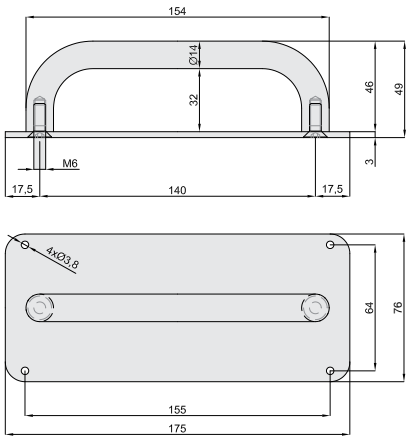

00101100	
651.11	6

BRAMY SKRZYDŁOWE
KŘÍDLOVÉ BRÁNY

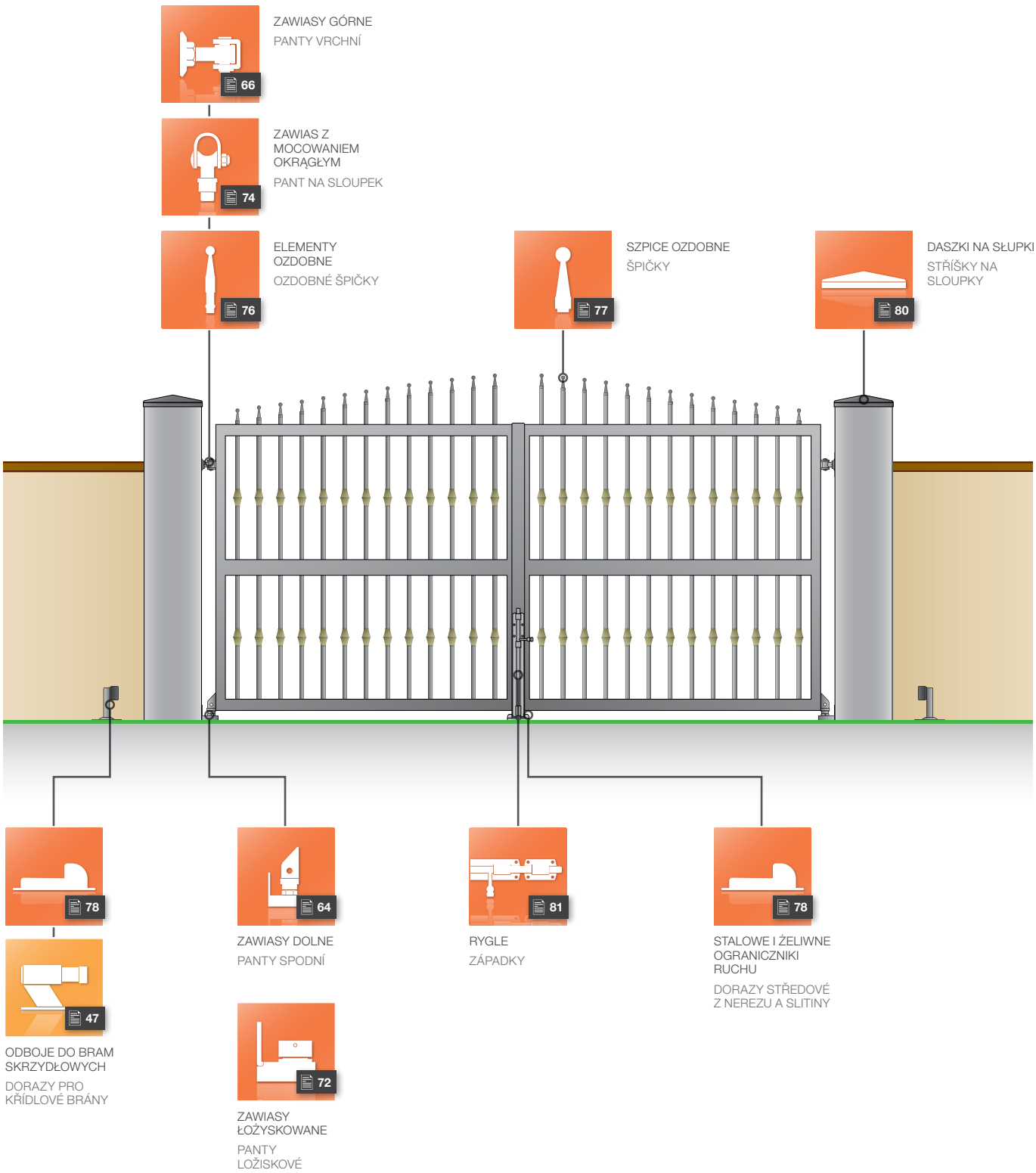

ZAWIASY DOLNE
SPODNÍ PANTY

Trzpień do przyspawania
Čep na přivaření

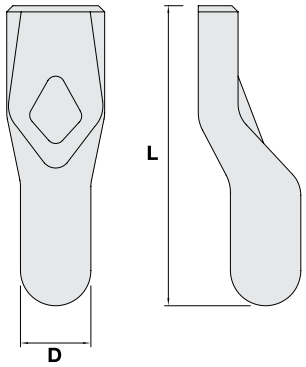

00101100	D (mm)	L (mm)	
401.1	20	89	20
401.2	23	98	12
401.3	28	105	6

Podstawa trzpienia
Deska na přivaření pro čep

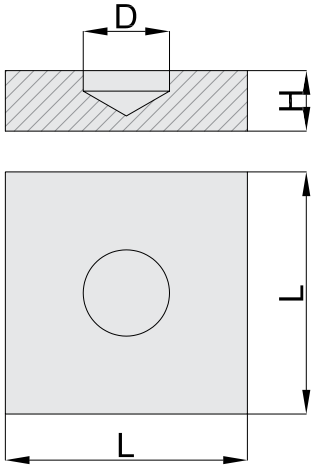

00101100	D (mm)	L (mm)	H (mm)	
404.1	20	60	15	20
404.2	23	70	20	12
404.3	28	80	20	6

Regulowany zawias dolny z płytką mocującą
Pant spodní regulovatelný s vodorovnou deskou pro přišroubování

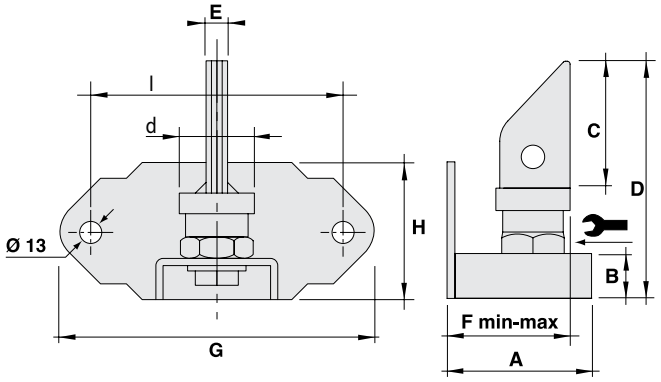

00101100	A (mm)	B (mm)	C (mm)	D (mm)	d (mm)	E (mm)	$F_{MIN-MAX}$ (mm)	G (mm)	H (mm)	I (mm)		
406.1	75	22	65	124	38	12	55-75	156	70	128	32	6
406.2	85	32	80	158	50	18	70-85	170	80	130	41	4

Zawias dolny z regulacją, do spawania
Pant spodní regulovatelný na přivaření

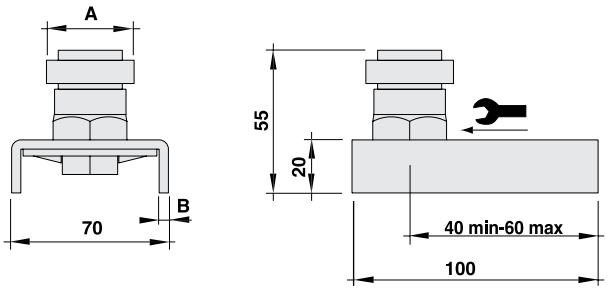

00101100	A (mm)	B (mm)		
409.1	30	3	32	12
409.2	35	4	32	12
409.3	40	5	32	12
409.4	50	6	41	4

Zawias dolny z regulacją
Pant spodní regulovatelný s deskou pro přišroubování

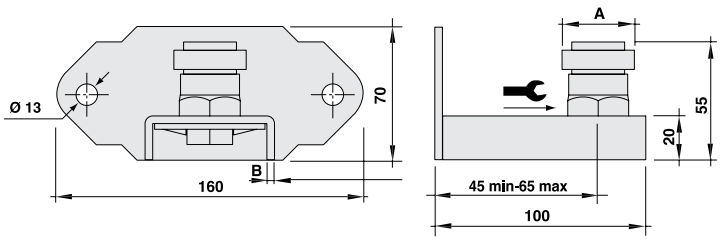

00101100	A (mm)	B (mm)		
410.1	30	3	32	6
410.2	35	4	32	6
410.3	40	5	32	6
410.4	50	6	41	4

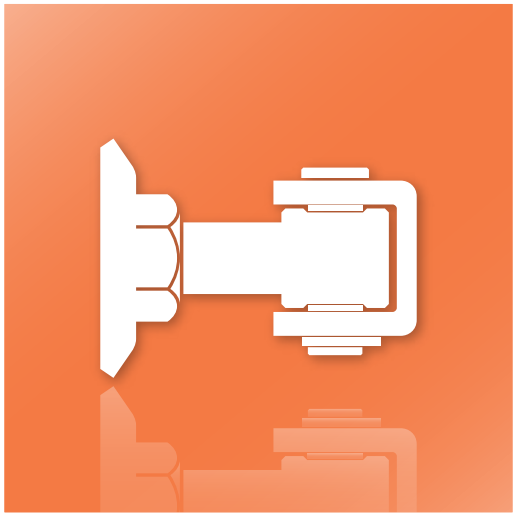

ZAWIASY GÓRNE
HORNÍ PANTY

Regulowany zawias górny z płytą montażową - stal nierdzewna
Nastavitelný horní pant s upevňovací deskou - nerezová ocel

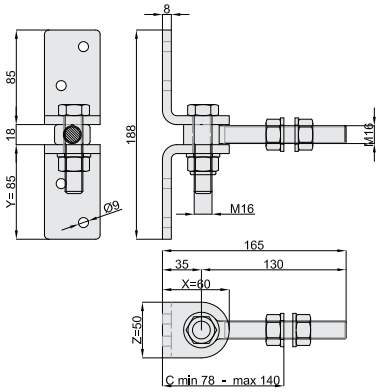

00101100	X (mm)	Y (mm)	Z (mm)	C (mm)	ŠRUBA ŠROUB	
415.16	60	85	50	78-140	M16 x 130	4

Zawias górny z regulacją z uchwytem mocującym z 2 otworami
Nastavitelné vrchní panty s fixačníma deskama se 2 otvory na přišroubování

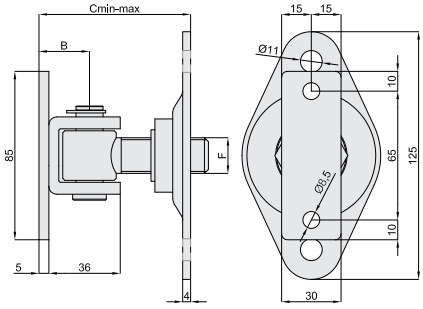

00101100	F (mm)	$C_{MIN-MAX}$ (mm)	B (mm)	
417.16	M16	60-80	25,5	8
417.18	M18	60-85	25,5	8
417.20	M20	60-90	25,5	8

Regulowany zawias górny
Pant vrchní regulovatelný na přivaření

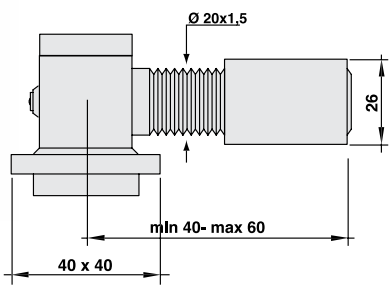

00101100	
420.0	12

Zawias górny do przyspawania
Pant vrchní na přivaření

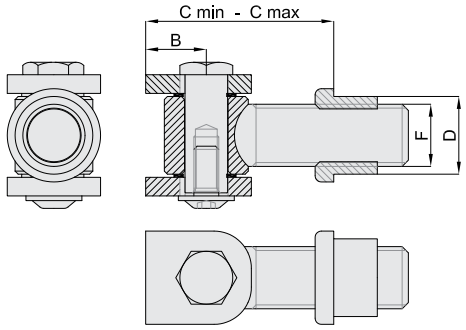

00101100	F (mm)	D (mm)	$C_{MIN-MAX}$ (mm)	B (mm)	
421.1	M16	21	42-63	19,5	12
421.2	M18	23	42-68	19,5	12
421.3	M20	25	42-70	19,5	12
421.4	M22	28	50-78	22	8
421.5	M24	30,5	50-78	22	8
421.6	M27	35	55-85	24,5	6

Zawias górny do przyspawania
Pant vrchní na přivaření

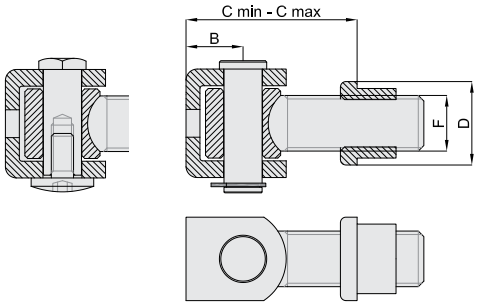

00101100 PIERŚCIEŃ SEEGERA POJISTNÝ KROUŽEK	ŚRUBA ŠROUBY	F (mm)	D (mm)	$C_{MIN-MAX}$ (mm)	B (mm)	
422.1	**422.1F**	M16	21	43-63	20,5	12
422.2	**422.2F**	M18	23	43-68	20,5	12
422.3	**422.3F**	M20	25	43-73	20,5	12
422.4	**422.4F**	M22	28	55-82	27,5	8
422.5	**422.5F**	M24	30,5	55-82	27,5	8
422.6	**422.6F**	M27	35	60-92	31	6

Regulowany zawias górny do przyspawania
Pant vrchní regulovatelný s maticí na přivaření

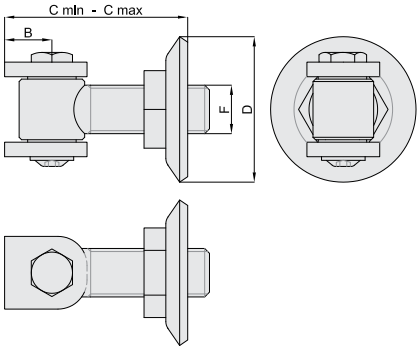

00101100	F (mm)	D (mm)	$C_{MIN-MAX}$ (mm)	B (mm)	
423.1	M16	60	55-75	19,5	12
423.2	M18	60	55-80	19,5	12
423.3	M20	60	55-85	19,5	12
423.4	M22	42	62-92	22	8
423.5	M24	53	62-97	22	8
423.6	M27	53	62-102	24,5	6

Regulowany zawias górny ze wspornikiem do przyspawania
Pant vrchní regulovatelný s maticí na přivaření

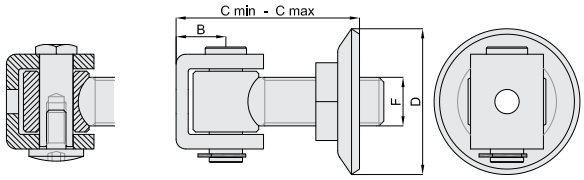

00101100 PIERŚCIEŃ SEEGERA POJISTNÝ KROUŽEK	ŚRUBA ŠROUBY	F (mm)	D (mm)	$C_{MIN-MAX}$ (mm)	B (mm)	
424.1	**424.1F**	M16	60	55-75	20,5	12
424.2	**424.2F**	M18	60	55-80	20,5	12
424.3	**424.3F**	M20	60	60-85	20,5	12
424.4	**424.4F**	M22	42	70-100	27,5	6
424.5	**424.5F**	M24	53	70-105	27,5	6
424.6	**424.6F**	M27	53	78-110	31	4

Zawias górny z regulacją, z uchwytem mocującym
Panty vrchní regulovatelné s deskou na přišroubování se 2 otvory

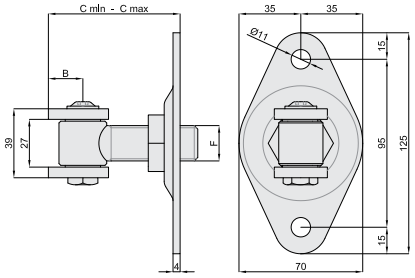

00101100	F (mm)	$C_{MIN-MAX}$ (mm)	B (mm)	
425.1	M16	55-75	19,5	8
425.2	M18	55-80	19,5	8
425.3	M20	55-85	19,5	8

Zawias górny z regulacją, z uchwytem mocującym
Panty vrchní regulovatelné s deskou na přišroubování se 2 otvory

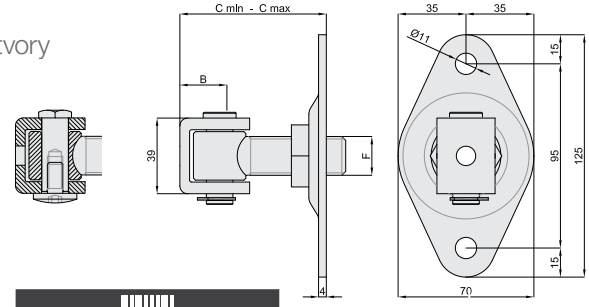

00101100 PIERŚCIEŃ SEEGERA POJISTNÝ KROUŽEK	ŚRUBA ŠROUBY	F (mm)	$C_{MIN-MAX}$ (mm)	B (mm)	
426.1	**426.1F**	M16	55-75	20,5	8
426.2	**426.2F**	M18	55-80	20,5	8
426.3	**426.3F**	M20	55-85	20,5	8

Zawias górny z regulacją, z uchwytem mocującym
Panty vrchní regulovatelné s deskou na přišroubování se 4 otvory

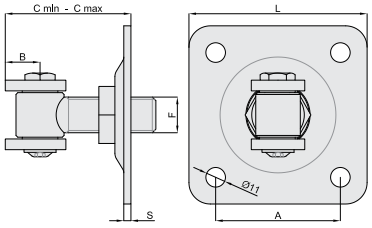

00101100	F (mm)	$C_{MIN-MAX}$ (mm)	B (mm)	L (mm)	A (mm)	S (mm)	
427.1	M16	55-75	19,5	100	67	4	8
427.2	M18	55-80	19,5	100	67	4	8
427.3	M20	55-85	19,5	100	67	4	8
427.4	M22	65-95	27,5	120	90	5	6
427.5	M24	65-100	27,5	120	90	5	6
427.6	M27	75-105	31	120	90	5	4

Zawias górny z regulacją, z uchwytem mocującym
Panty vrchní regulovatelné s deskou na přišroubování se 4 otvory

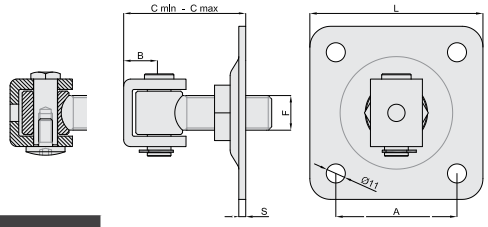

00101100 PIERŚCIEŃ SEEGERA POJISTNÝ KROUŽEK	ŚRUBA ŠROUBY	F (mm)	$C_{MIN-MAX}$ (mm)	B (mm)	L (mm)	A (mm)	S (mm)	
428.1	**428.1F**	M16	55-75	20,5	100	67	4	8
428.2	**428.2F**	M18	55-80	20,5	100	67	4	8
428.3	**428.3F**	M20	55-85	20,5	100	67	4	8
428.4	**428.4F**	M22	70-100	27,5	120	90	5	6
428.5	**428.5F**	M24	70-105	27,5	120	90	5	6
428.6	**428.6F**	M27	80-100	31	120	90	5	4

Zawias górny podwójnie łożyskowany z regulacją
Horní pant se 2 ložisky a regulovatelnou objímkou

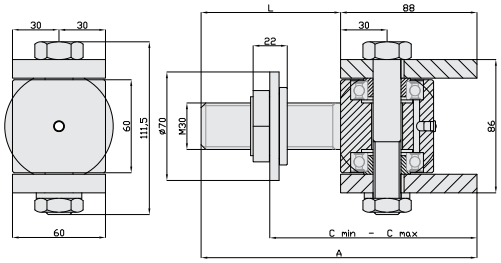

00101100	M (mm)	L (mm)	A (mm)	C (mm)	
429.30	M30	90	178	132-160	2
429.30B	M30	150	238	132-220	2

Zawias górny do wmurowania
Pant vrchní pro zacementování

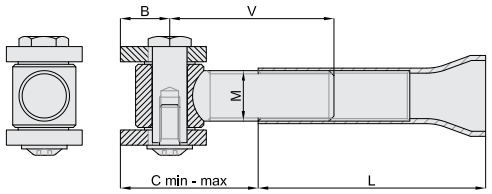

00101100	M (mm)	$C_{MIN-MAX}$ (mm)	B (mm)	L (mm)	V (mm)	
438.2	M18	38-60	19,5	75	60	10
438.3	M20	38-65	19,5	90	65	10
438.5	M24	42-75	22	100	75	8

Zawias górny do wmurowania
Vrchní panty pro zacementování

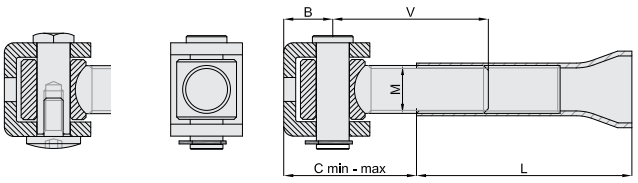

00101100 PIERŚCIEŃ SEEGERA POJISTNÝ KROUŽEK	ŚRUBA ŠROUBY	M (mm)	$C_{MIN-MAX}$ (mm)	B (mm)	L (mm)	V (mm)	
439.2	**439.2F**	M18	40-62	20,5	75	60	10
439.3	**439.3F**	M20	40-67	20,5	90	65	10
439.5	**439.5F**	M24	50-80	27,5	100	75	8

Zawias z długim gwintem do przyspawania
Vrchní panty s dlouhým šroubem pro přivaření

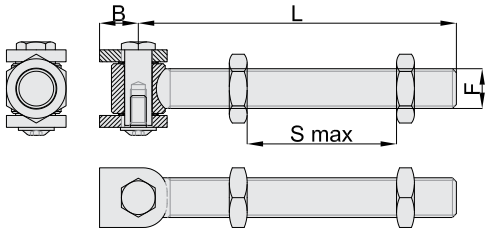

00101100	F (mm)	B (mm)	L (mm)	S_{MAX} (mm)	
440.1	M20	19,5	160	125	10
440.2	M24	22	180	140	10

Zawias z długim gwintem
Vrchní panty s dlouhým šroubem

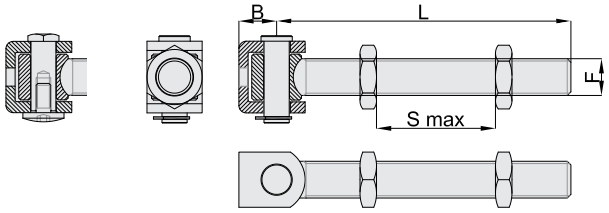

00101100						
PIERŚCIEŃ SEEGERA POJISTNÝ KROUŽEK	ŚRUBA ŠROUBY	F (mm)	B (mm)	L (mm)	S_{MAX} (mm)	
441.1	**441.1F**	M20	20,5	160	125	10
441.2	**441.2F**	M24	24	180	140	10

Zawias z podwójną regulacją, z płytą do przyspawania
Pant s dvojí regulací s deskou na přivaření

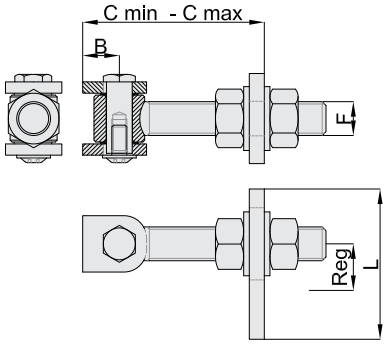

00101100	F (mm)	B (mm)	$C_{MIN-MAX}$ (mm)	Reg.	L (mm)	
442.1	M18	19,5	56-115	20	80	6
442.2	M20	22	65-140	22	105	6

Zawias z podwójną regulacją ze wspornikiem
Pant s dvojí regulací s deskou na přivaření

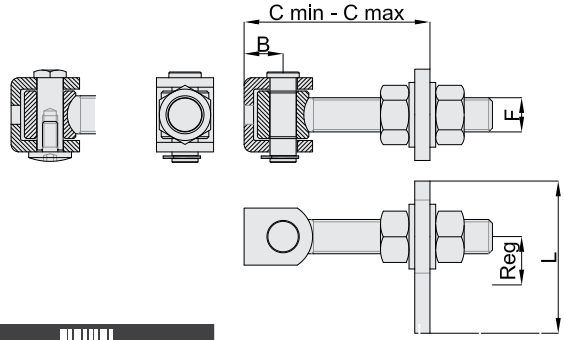

00101100							
PIERŚCIEŃ SEEGERA POJISTNÝ KROUŽEK	ŚRUBA ŠROUBY	F (mm)	B (mm)	$C_{MIN-MAX}$ (mm)	Reg.	L (mm)	
443.1	**443.1F**	M18	20,5	56-116	20	80	6
443.2	**443.2F**	M22	24	65-140	22	105	6

Tuleja
Pouzdro

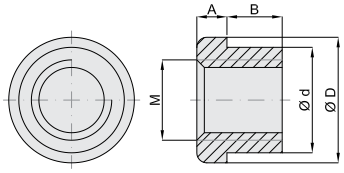

00101100	F	d (mm)	D (mm)	A (mm)	B (mm)
AN30040	M16	21	25	6	11
AN30050	M18	23	28	6	12
AN30060	M20	25	30	6	14
AN30070	M22	28	34	7	15
AN30080	M24	30,5	36	6	19
AN30090	M27	35	40	8	19

Tuleja regulovana
Natavitelné pouzdro

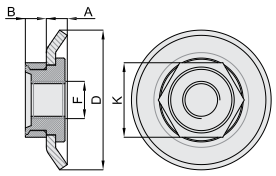

00101100	F	D (mm)	K (mm)	A (mm)	B (mm)	
AN02031	M16	60	32	9	9	10
AN02041	M18	60	32	9	9	10
AN02051	M20	60	32	9	9	10

Tuleja regulovana
Natavitelné pouzdro

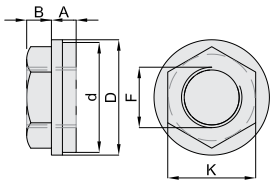

00101100	F	D (mm)	K (mm)	A (mm)	B (mm)	d (mm)	
AN02061	M22	42	32	9	9	40	10
AN02071	M24	53	41	11,5	11,5	40	10
AN02081	M27	53	41	11,5	11,5	40	10

Płyta regulowana z 2 otworami
Nastavitelná deska se 2 otvory

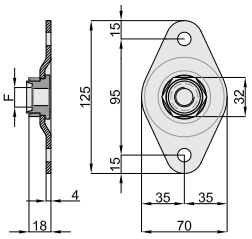

00101100	F	
AN00101	M16	10
AN00111	M18	10
AN00121	M20	10

Płyta regulowana z 4 otworami
Nastavitelná deska se 4 otvory

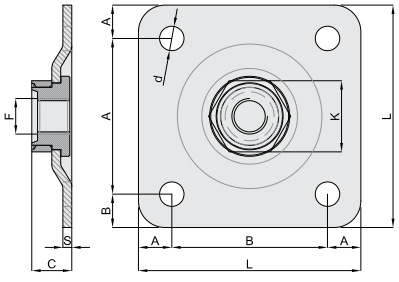

00101100	F	L (mm)	A (mm)	B (mm)	C (mm)	d (mm)	K (mm)	S (mm)	
AN00131	M16	100	15	70	18	11	32	4	10
AN00141	M18	100	15	70	18	11	32	4	10
AN00151	M20	100	15	70	18	11	32	4	10
AN00161	M22	120	15	90	21	11	41	5	10
AN00171	M24	120	15	90	21	11	41	5	10
AN00181	M27	120	15	90	21	11	41	5	10

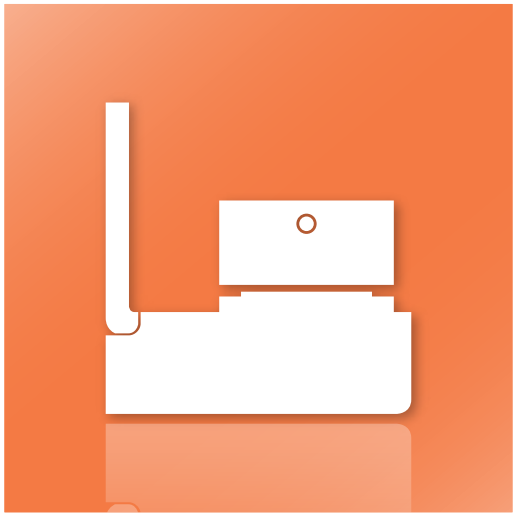

ZAWIASY Z ŁOŻYSKIEM
PANTY S LOŽISKY

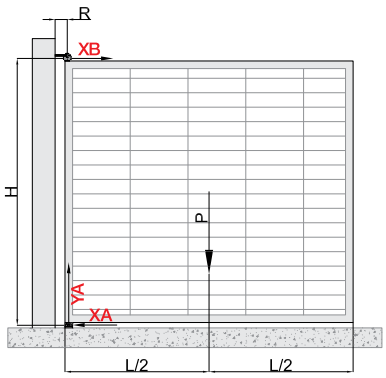

$$XB = \frac{P}{2} * \frac{L}{H}$$

XB < XB$_{MAX}$

YA = P

YA < YA$_{MAX}$

P: waga skrzydła / Hmotnost křídla

L: długość skrzydła / Délka křídla

H: wysokość skrzydła / Výška křídla

Przykład / Příklad:

P= 250 kg | L= 3 m | H= 2 m

$$XB = \frac{250}{2} * \frac{3}{2} = 187,5$$

OK 187,5 (XB) < 225 (XB$_{MAX}$ of **450.2**)

NO! 187,5 (XB) > 170 (XB$_{MAX}$ of **450.1**)

OK 250 (YA) < 450 (YA$_{MAX}$ of **455.2**)

NO! 250 (YA) > 200 (YA$_{MAX}$ of **455.1**)

Regulowany zawias z łożyskiem
Regulovatelný pant s ložiskem

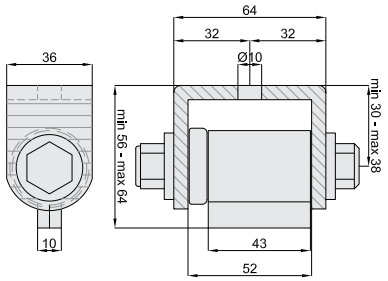

00101100	
444.0	8

Zawias górny łożyskowany, ze wspornikiem do przyspawania
Vrchní pant ložiskový na přivaření

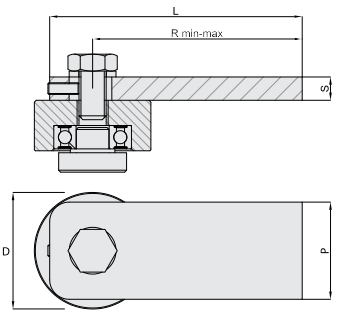

00101100	D (mm)	R$_{MIN-MAX}$ (mm)	L (mm)	P (mm)	S (mm)	XB$_{MAX}$	
450.1	45	30-55	70	40	10	170 kg	10
450.2	50	75-85	100	40	10	225 kg	10
new **450.22**	50	75-85	100	60	10	300 kg	10
450.3	60	103-113	130	50	12	300 kg	6
450.4	70	103-113	130	50	12	320 kg	6
new **450.42**	70	103-113	130	80	12	500 kg	6

Zawias górny łożyskowany, z przykręcanym wspornikiem
Vrchní pant s ložiskem na přišroubování

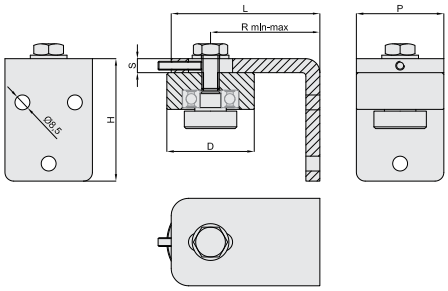

00101100	D (mm)	$R_{MIN-MAX}$ (mm)	L (mm)	P (mm)	H (mm)	S (mm)	XB_{MAX}	
451.2	50	55-70	100	40	70	10	225 kg	10
new **451.22**	50	55-70	100	60	70	10	300 kg	10
451.4	70	103-113	130	50	80	12	320 kg	6
new **451.42**	70	103-113	130	80	80	12	500 kg	6

Zawias dolny łożyskowany, do przyspawania
Dolní pant ložiskový na přivaření

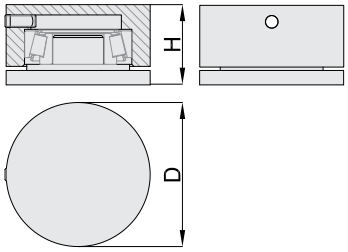

00101100	D (mm)	H (mm)	YA_{MAX}	OBCIĄŻENIE STATYCZNE STATICKÉ ZATÍŽENÍ	
455.1	45	35	200 kg	800 kg	10
455.2	50	35	450 kg	800 kg	10
455.3	60	35	600 kg	1200 kg	6
455.4	70	35	800 kg	1800 kg	6

Zawias dolny łożyskowany, z przykręcanym wspornikiem
Dolní pant ložiskový na přišroubování

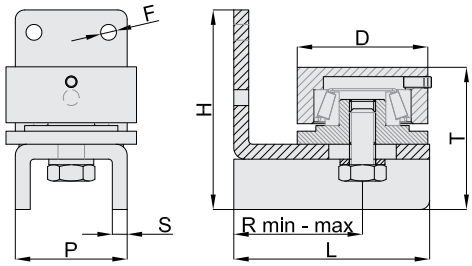

00101100	D (mm)	$R_{MIN-MAX}$ (mm)	L (mm)	P (mm)	H (mm)	F (mm)	S (mm)	T (mm)	YA_{MAX}	OBCIĄŻENIE STATYCZNE STATICKÉ ZATÍŽENÍ	
456.2	50	55-70	85	50	94	8,5	6	63	450 kg	800 kg	10
456.4	70	58-80	100	60	107	8,5	8	66	800 kg	1800 kg	6

Zawias z odbojem mechanicznym
Pant s mechanickými dorazy

new

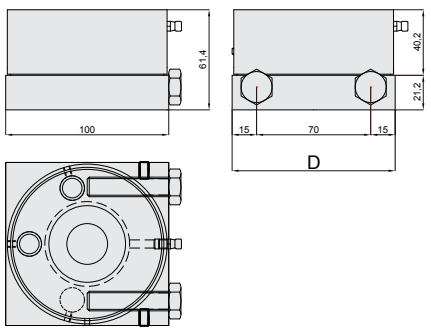

00101100	D (mm)	YA_{MAX}	OBCIĄŻENIE STATYCZNE STATICKÉ ZATÍŽENÍ	
460.4	80	800 kg	1800 kg	2
460.5	100	1000 kg	3000 kg	2

ZAWIASY REGULOWANE
PANTY S KULATÝM UCHYCENÍM

Zawias z tuleją do przyspawania
Pant na sloupek na přivaření

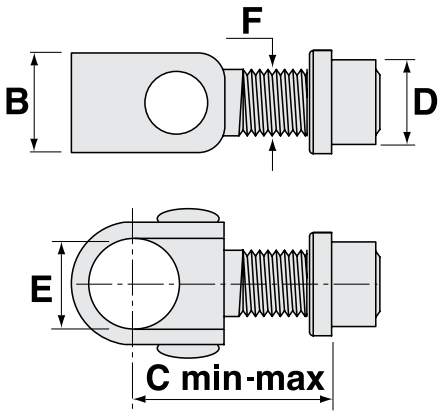

00101100	F (mm)	D (mm)	$C_{MIN-MAX}$ (mm)	B (mm)	E (mm)	
471.18	M18	23	55-100	30	30	6
471.20	M20	25	55-100	30	30	6
471.22	M22	28	55-100	40	35	6
471.24	M24	30,5	55-100	40	35	6
471.27	M27	35	55-100	40	40	6

Regulowany zawias do przyspawania
Pant na sloupek regulovatelný

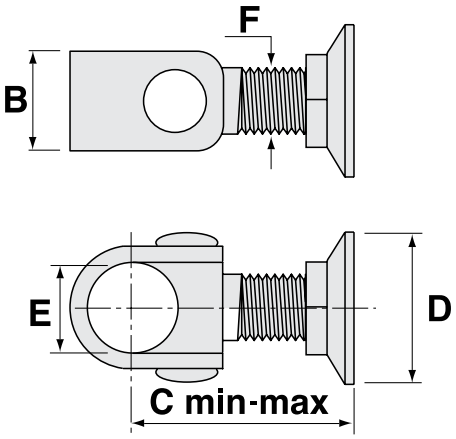

00101100	F (mm)	D (mm)	$C_{MIN-MAX}$ (mm)	B (mm)	E (mm)	
472.18	M18	50	55-100	30	30	6
472.20	M20	50	55-100	30	30	6
472.22	M22	65	55-100	40	35	6
472.24	M24	65	55-100	40	35	6
472.27	M27	65	55-100	40	40	6

Zawias z płytą mocowaną na 4 śruby
Pant na sloupek s deskou pro přišroubování se 4 otvory

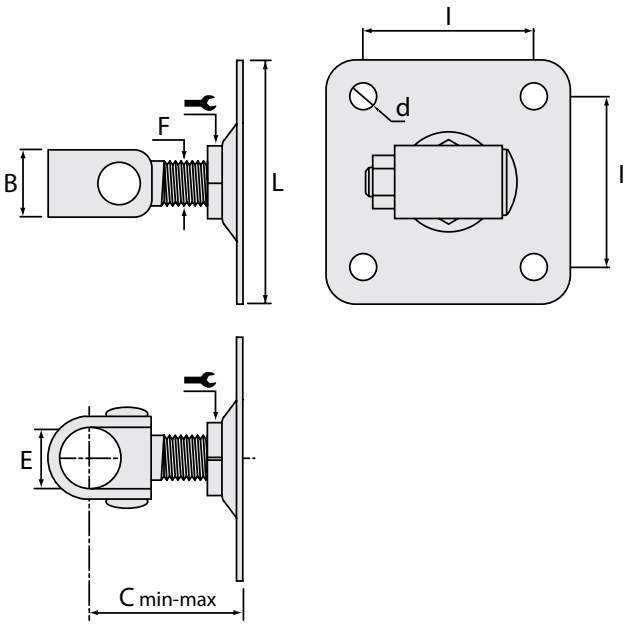

00101100	F (mm)	L (mm)	$C_{MIN-MAX}$ (mm)	B (mm)	d (mm)	E (mm)	I (mm)	
473.18	M18	100	55-100	30	11	30	70	6
473.20	M20	100	55-100	30	11	30	70	4
473.22	M22	120	55-100	40	11	35	90	4
473.24	M24	120	55-100	40	11	35	90	4
473.27	M27	120	55-100	40	11	40	90	4

Zawias do wmurowania
Pant na sloupek pro zacementování

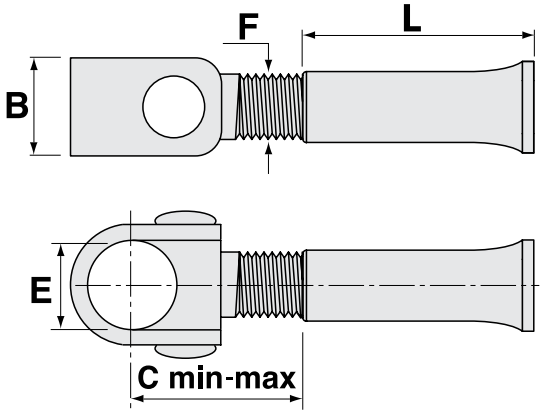

00101100	F (mm)	L (mm)	$C_{MIN-MAX}$ (mm)	B (mm)	E (mm)	
474.18	M18	75	55-100	30	30	6
474.20	M20	90	55-100	30	30	6
474.24	M24	100	55-100	40	35	4

ELEMENT OZDOBNY
OZDOBY NA PANT

Element ozdobny zawiasów
Ozdoba na pant

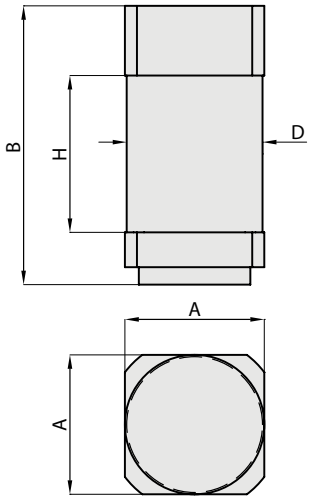

00101100	A (mm)	B (mm)	D (mm)	H (mm)	
493.1	30	80	29	45	6
493.2	35	80	29	45	4
493.3	40	80	29	45	12
493.4	35	80	34	45	12
493.5	40	80	34	45	12
493.6	50	80	34	45	4
493.7	50	80	39	45	4
493.8	40	80	39	45	12

Element ozdobny zawiasów
Ozdoba na pant

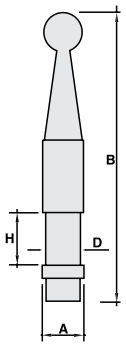

00101100	A (mm)	B (mm)	D (mm)	H (mm)	
494.3	40	250	30	45	6
494.5	40	240	35	45	6

SZPIC
ŠPIČKY

Szpic
Špička

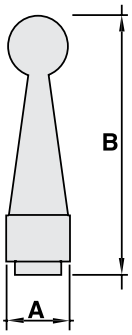

00101100	A (mm)	B (mm)	
495.3	40	140	6

ODBOJE
KONCOVÉ DORAZY

Zestaw odbojów do bram skrzydłowych
Kit dorazů pro křídlové brány

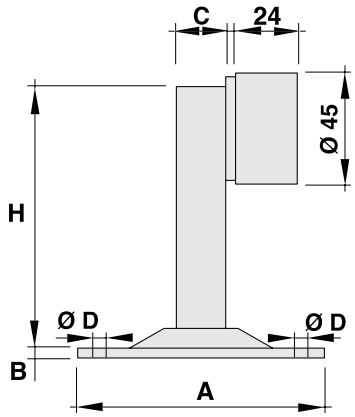

00101100	A (mm)	B (mm)	C (mm)	Ø OTWORU Ø OTVOR	H (mm)	
526.1	100 x 100	4	20 x 20	10	105	2
526.2	120 x 120	5	30 x 30	13	115	2

Ogranicznik ruchu do wmurowania, do bram skrzydłowych
Doraz pro zacementování pro křídlové brány

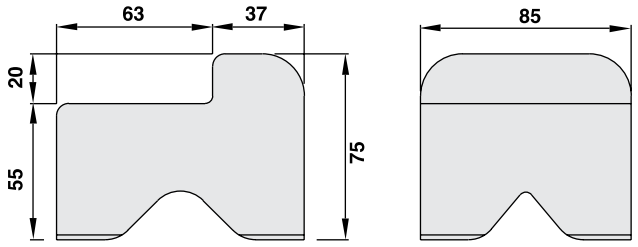

00101100	
530.0	6

Ograniczniki ruchu żeliwne do bram skrzydłowych
Doraz z litiny na přišroubování pro křídlové brány

533.1

533.2

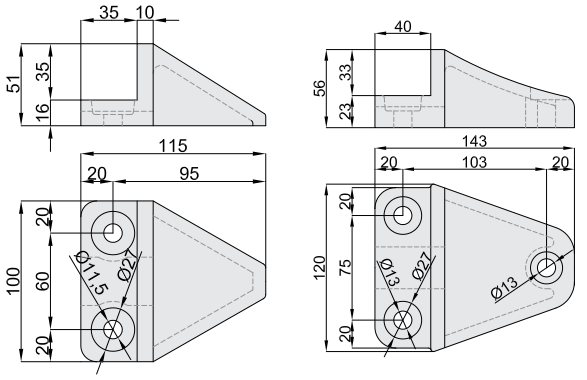

533.1 533.2

533.1	4
533.2	2

Ogranicznik ruchu do bram skrzydłowych
Doraz na přišroubování pro křídlové brány

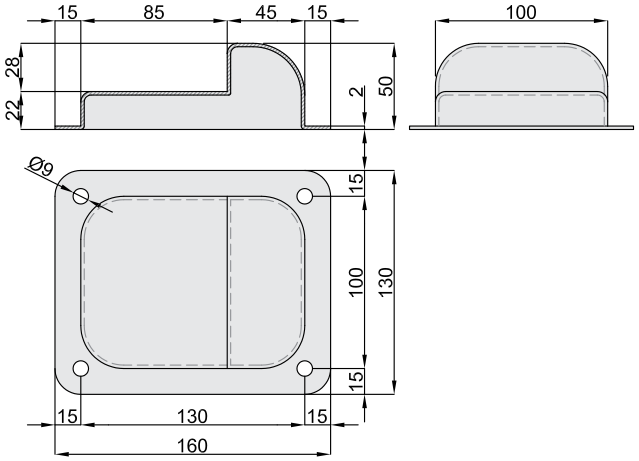

535.0	4

Ogranicznik ruchu - wysoki do bram skrzydłowych
Vysoký doraz s destičkou na přišroubování pro křídlové brány

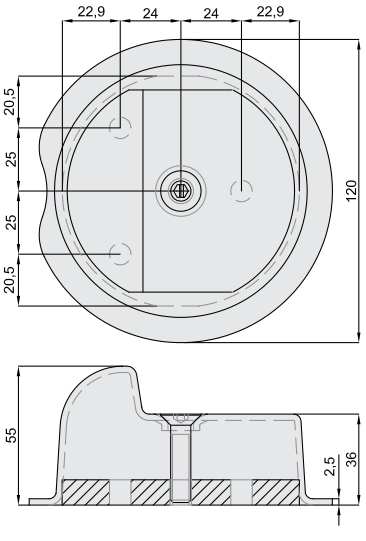

536.0	2

DASZKI
STŘÍŠKY

Daszki na słupki z obrzeżem
Stříška na sloupek s okrajem

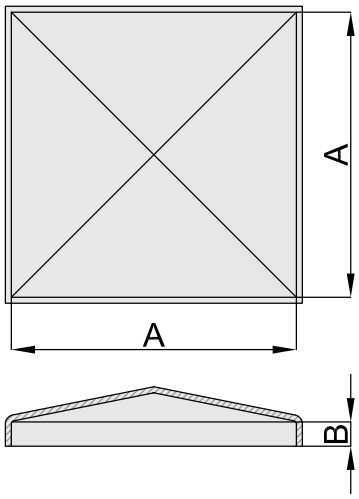

00101100	A (wymiar wew) A (vnitřní rozměr)	B (mm)	WYKOŃCZENIE ÚPRAVA	
550.30	30 x 30	9	OCYNKOWANY / POZINKOVANÁ	100
550.35	35 x 35	10	OCYNKOWANY / POZINKOVANÁ	100
550.40	40 x 40	10	OCYNKOWANY / POZINKOVANÁ	100
550.50	50 x 50	10	OCYNKOWANY / POZINKOVANÁ	60
550.60	60 x 60	10	OCYNKOWANY / POZINKOVANÁ	50
550.80	80 x 80	10	OCYNKOWANY / POZINKOVANÁ	50
550.100	100 x 100	10	OCYNKOWANY / POZINKOVANÁ	50
550.120	120 x 120	10	OCYNKOWANY / POZINKOVANÁ	30
550.150	150 x 150	10	OCYNKOWANY / POZINKOVANÁ	20
550.200	200 x 200	10	OCYNKOWANY / POZINKOVANÁ	10
551.30	30 x 30	9	SUROWY / NEOPRACOVANÁ	100
551.35	35 x 35	10	SUROWY / NEOPRACOVANÁ	100
551.40	40 x 40	9	SUROWY / NEOPRACOVANÁ	100
551.50	50 x 50	10	SUROWY / NEOPRACOVANÁ	60
551.60	60 x 60	10	SUROWY / NEOPRACOVANÁ	50
551.80	80 x 80	10	SUROWY / NEOPRACOVANÁ	50
551.100	100 x 100	10	SUROWY / NEOPRACOVANÁ	50
551.120	120 x 120	10	SUROWY / NEOPRACOVANÁ	30
551.150	150 x 150	10	SUROWY / NEOPRACOVANÁ	20
551.200	200 x 200	10	SUROWY / NEOPRACOVANÁ	10

Daszek prostokątny z obrzeżem
Obdélníková stříška s okrajem

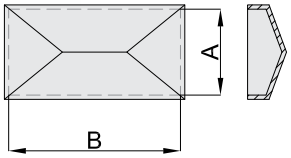

00101100	A (mm)	B (mm)	WYKOŃCZENIE ÚPRAVA	
553.3050.0	30	50	SUROWY / NEOPRACOVANÁ	50
553.4060.0	40	60	SUROWY / NEOPRACOVANÁ	50
553.4080.0	40	80	SUROWY / NEOPRACOVANÁ	50
553.50100.0	50	100	SUROWY / **NEOPRACOVANÁ**	50
553.3050.1	30	50	**STAL OCYNKOWANA** GALVANICKÝ POZINK	50
553.4060.1	40	60	STAL OCYNKOWANA GALVANICKÝ POZINK	50
553.4080.1	48	80	STAL OCYNKOWANA GALVANICKÝ POZINK	50
553.50100.1	50	100	STAL OCYNKOWANA GALVANICKÝ POZINK	50

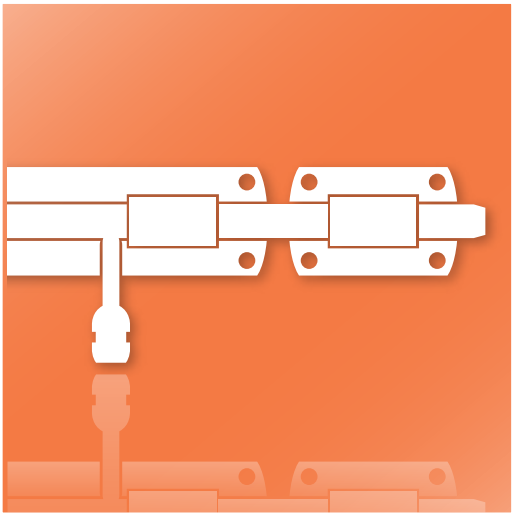

RYGLE
ZÁPADKY

Rygiel pionowy
Svislá západka se zástrčkou

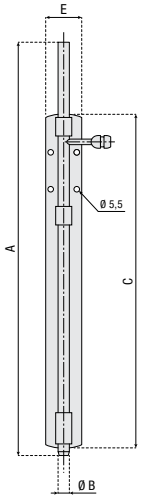

00101100	A (mm)	Ø B (mm)	C (mm)	E (mm)	
701.1	230	16	140	50 x 3	8
701.2	560	16	465	50 x 3	6
701.3	740	20	630	50 x 4	2

Rygiel pionowy z uchwytem na kłódkę
Uzamykací svislá západka

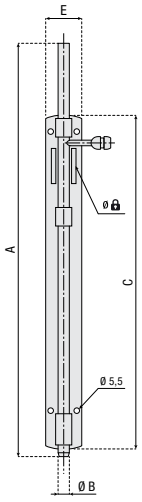

00101100	A (mm)	Ø B (mm)	C (mm)	E (mm)	Ø	
702.1	420	12	385	35 x 3	12	6
702.2	420	16	385	35 x 3	12	6
702.3	560	16	465	50 x 3	12	6
702.4	560	20	465	50 x 4	12	4

Rygiel poziomy
Vodorovné západky na přišroubování

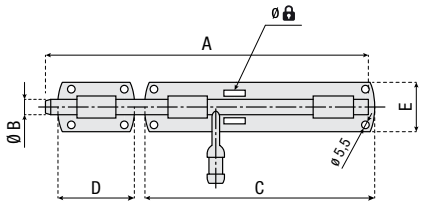

00101100	A (mm)	Ø B (mm)	C (mm)	D (mm)	E (mm)	Ø	
703.1	100	10	68	15	35 x 3	8,5	20
703.2	150	12	100	40	35 x 3	8,5	12
703.3	200	12	155	55	35 x 3	8,5	10
703.4	250	12	180	55	35 x 3	8,5	10
703.5	245	16	180	70	35 x 3	8,5	8
703.6	320	16	245	75	50 x 3	8,5	8

Rygle poziome ze stali nierdzewnej z uchwytem na kłódkę
Vodorovná uzamykací západka z nerezové oceli na přišroubování

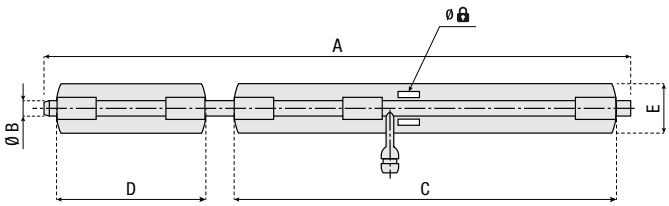

- *wersja prawa lub lewa*
- *pravá nebo levá verze*

00101100	A (mm)	Ø B (mm)	C (mm)	D (mm)	E (mm)	Ø	
707.1	150	12	100	25	35 x 3	8,5	6
707.2	200	12	155	55	35 x 3	8,5	6
707.3	215	16	140	42	50 x 3	8,5	4
707.4	245	16	180	70	50 x 3	8,5	4
707.5	320	16	245	75	50 x 3	8,5	2

Rygiel sprężynowy
Západka s lomenou pákou

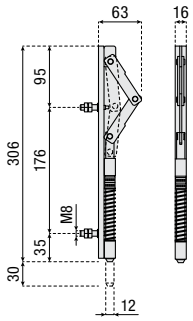

00101100	
710.0	12

Rygiel automatyczny do bram dwuskrzydłowych
Automatická západka pro dvoukřídlé brány

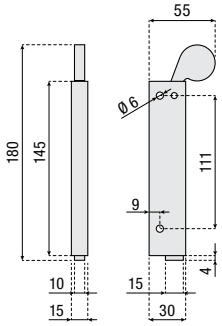

00101100	
711.0	6

Rygiel ze stali nierdzewnej
Západka s nerezovým kolenem

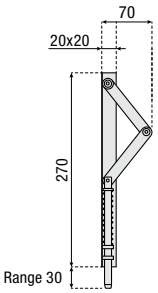

00101100	
2700.0	8

Przewód ochronny do bram skrzydłowych
Pojistka pro křídla

new

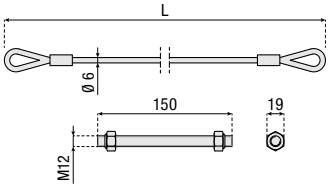

00101100	L (mm)	d (mm)	NOŚNOŚĆ NOSNOST	WYKOŃCZENIE ÚPRAVA
750.401	400	6	800 kg	STAL OCYNKOWANA GALVANICKÝ POZINK
750.501	500	6	800 kg	---
750.601	600	6	800 kg	---

- *Dostępna wersja ze stali nierdzewnej*
- *K dispozici také nerezová verze*

GENERAL TERMS OF SALE

These Terms of Sale apply to all Sales of Products, at the time of signing the contract or of confirming the order. If there is a conflict between these Terms and the conditions and terms agreed for an individual sale or in any existing commercial contract, the latter will prevail. Hi-Motions shall not be bound by the General Terms of Purchase of the Customer in any circumstance, unless it has given prior consent in writing. Hi-Motions has the right to modify any article in these Terms; any additions, modifications or cancellations shall apply to all sales concluded as from the thirtieth day after the official communication to Customers of the change made.

DEFINITIONS

- Hi-Motions: the joint stock company Hi-Motions S.r.l., in the person of its legal representative pro tempore, with head office in Italy, Sarcedo, Via dell'Industria n. 91, VAT number 03548520240.
- CUSTOMER: any subject (natural or legal person) who purchases the Products and who is not covered by the definition of Consumer according to the Consumer Code.
- DATE OF DESPATCH: the date of the transport document.
- PARTIES: means Hi-Motions S.r.l. and the Customer.
- PRODUCTS: are the Products listed in the catalogue of Hi-Motions, latest version, with the described technical specifications. It is stressed that all illustrative material is merely indicative. The Products may be modified or taken out of production by Hi-Motions at any time.

1) PRICE OF THE PRODUCTS: The prices of the goods are those established in the price list in force at the time of order, which the Customer declares that he knows and accepts; the price list in force cancels all previous ones. Hi-Motions S.r.l. may modify the price list; this modification will be notified to Customers and will be applicable to orders received as from the thirtieth day after said communication. Hi-Motions always reserves the right to modify the price list unilaterally, if said modification is required by circumstances beyond its control: in this case the variation may take effect immediately.

2) TRANSPORT: The goods are sold ex works Hi-Motions S.r.l.– SARCEDO (Vi), as the term is defined in the Incoterms of the International Chamber of Commerce, in the most updated version. The parties may choose a different term, with an agreement in writing; whatever term they choose, it will be interpreted according to the latest version of INCOTERMS®. The goods travel at the Customer's own risk, even if sent carriage paid. No complaints are accepted five days after receipt of the goods, even with reference to any difference in the products with respect to the type and quantity indicated in the order. A complaint within the term may not give rise to cancellation or reduction of the order by the Customer, nor to any payment of compensation of any kind by Hi-Motions S.r.l. Any return of goods for credit must be authorised beforehand by Hi-Motions S.r.l. and the goods must be sent carriage paid.

3) RETENTION OF OWNERSHIP: The products shall remain the property of Hi-Motions S.r.l. until the date on which Hi-Motions S.r.l. receives payment of the entire price of the products supplied. In performing his activity, the Customer shall have the right to sell these products, or new products in which the ones supplied by Hi-Motions S.r.l. have been incorporated, in which case all the proceeds are to be transferred to Hi-Motions S.r.l., up to the amount of the price owed by the Customer for the supply of the products. Hi-Motions S.r.l. shall have the right to notify the Customer of the revocation of the right to sell the Products in his possession and the ownership of which, under this clause of retention of ownership, has not yet passed to the Customer, if the Customer has remained in default for a period of more than seven working days with respect to the payment of any sum owed to Hi-Motions S.r.l. (as regards both these Products and any other goods or services supplied to the Customer by Hi-Motions S.r.l.). If Hi-Motions S.r.l. exerts the right contemplated in the previous paragraph, the Customer must place the products at the disposal of Hi-Motions S.r.l. who may access the Customer's premises to repossess them. While retention of ownership is pending, the Customer assumes the capacity, obligations and responsibilities of the keeper of the sold goods, according to art. 1766 and following articles of the Italian Civil Code. The Customer undertakes to fulfil all the obligations contemplated by the local laws to ensure that this clause of retention of ownership is valid and enforceable with third parties, making the required entries in any special register.

4) ORDERS: The order is received by Hi-Motions S.r.l. without any commitment and subordinate to the possibility of supply of the raw materials necessary for production. Any total or partial non fulfilments cannot give rise to complaints and reserves for damages. If the Customer cancels specific orders for the production of Products not in the catalogue, he is required to pay Hi-Motions S.r.l. compensation amounting to 30% (thirty per cent) of the cancelled order, without prejudice to the right to claim further damages. The orders regularly accepted by Hi-Motions S.r.l. cannot be cancelled by the Customer without the consent of Hi-Motions S.r.l. in writing. Please, it should be noted that Hi-Motions S.r.l. will not accept orders for less than € 100,00 (EUR one hundred/00) VAT excluded, after discount and freight charges.

5) DELIVERY TERMS: The delivery terms run from receipt of the order and are expressed in terms of working days. They are indicative and not essential, according to art. 1457 of the Civil Code: consequently, any delays cannot give rise to claims for damages or to cancellation or reduction of the contract by the Customer.

6) FORCE MAJEURE: Besides those contemplated by the Italian Civil Code, the causes of force majeure that prevent the activity of the Hi-Motions S.r.l. factory and justify delay or interruption of the fulfilment of contracts, relieving Hi-Motions S.r.l. of the responsibility for delays or non delivery of products, also include the following, as an example without limitation: atmospheric events, earthquakes, fires, national, local or factory strikes, interruptions in transports and communications, scarcity of energy and of the necessary raw material. Breakdown of the machinery and production plants.

7) CONDITIONS OF PAYMENT: Payments must be made in Euro, with the terms and procedures indicated on the invoice. Payment in currency other than the Euro will be accepted only if agreed on beforehand in writing with Hi-Motions S.r.l.. If the Parties agree on payment by irrevocable documentary letter of credit, the same will be accepted by Hi-Motions if sent at least sixty days prior to the date of delivery of the Products and if confirmed by an Italian bank approved by Hi-Motions. After the set payment time, Hi-Motions S.r.l. may ask the Customer to pay interest due at the rate established by Legislative Decree 231/02. Once 5 (five) days have passed after the invoice falling due without payment having been made, Hi-Motions S.r.l. may suspend the execution and/or delivery of all other orders and cancel any similar sale or contract that may have been signed at that moment with the Customer. Any such measures undertaken by Hi-Motions S.r.l. do not give the Customer any right to claim compensation for damages.

8) GUARANTEE: Hi Motions offers a conventional guarantee with a duration of 24 months from the sale's date, indicated on the related invoice. After 24 months the Customer expressly renounces the right of recourse concerning the legal guarantee with respect to Hi Motions, according to art. 131 of the Consumer Code. This right, if exerted within the terms, will not, however, be recognized if the conformity defect depends on incorrect installation by the Customer. It is pointed out that the legal guarantee does not cover all the further circumstances that cannot be attributed to defects in manufacture and/or conformity of the goods. Moreover, in no case can the Customer activate the guarantee if the price of the products has not been paid within the terms and on the conditions agreed or if he is in default, even with reference to other orders or products, with respect to Hi Motions S.r.l. By activating the conventional guarantee, the customer may request the repair or replacement of the product, on which free repair or replacement is guaranteed, at the discretion of Hi Motions S.r.l. , respecting the terms of this guarantee and of the legal requirements. Any defects found must be promptly communicated to Hi Motions by registered letter with recorded delivery and within the terms indicated by law. In no case does either the legal or the conventional guarantee cover defects due to: negligence or carelessness in use, wear (e.g. failure to follow the instructions for operation of the product or lack of maintenance), installation or maintenance carried out by non authorised personnel, or in an incorrect way and/or not conforming with the instructions; damage during transport, tampering with the product (for example, removal of the labels), tampering with documentation, external agents, undersized product or incorrect product choice. The products that do not fall under these guarantee conditions may be sent to Hi-Motions S.r.l., who may decide to repair or replace the goods according to the repair price list in force. The individual part repaired under or out of guarantee will be covered by a further guarantee period of 12 months.

9) RESPONSIBILITY: Hi-Motions S.r.l. shall not be responsible for damage resulting from defects in the products, save in the case of malice or gross negligence. Moreover, any responsibility shall derive only and absolutely from the provisions of Italian law. Hi-Motions S.r.l. shall not answer for more than the limit of liability of the Product Risk Insurance policy taken out by the company. Hi-Motions S.r.l. shall not be responsible for indirect damage such as, purely as an example, loss of earnings of the Customer.

10) INTELLECTUAL PROPERTY RIGHTS: The brands of which Hi-Motions S.r.l. is the owner or licence-holder, the patents, the designs or models, the know-how, the technical specifications and data of the products, the domain names containing the brand, are the total and exclusive property of Hi-Motions S.r.l.. The Customer recognises the ownership of these rights by Hi-Motions S.r.l. and undertakes to use them only according to the specific indications of Hi-Motions S.r.l. and in the exclusive interest of the latter, and exclusively for the duration of the contractual relationship between the parties, without this giving the Customer any right or claim. The Customer undertakes not to register, appropriate or ask for protection for any intellectual property right belonging to Hi-Motions S.r.l.. In particular, he undertakes not to register and declares that he has not registered the brands and domain names.

11) EXPRESS TERMINATION CLAUSE: Pursuant to and in accordance with art. 1456 of the Italian Civil Code, Hi-Motions S.r.l. may terminate the existing contract with the Customer in the case of non fulfilment of the obligations contained in the articles 7) Terms of Payment and 10) Intellectual property rights, of these terms of sale. Moreover, Hi-Motions may terminate the existing contract with the Customer with immediate effect in the following cases:

a) if the Customer is subject to insolvency proceedings or winding up, or if the state of the Customer's economic conditions is such as to lead it reasonably to be presumed that the Customer is insolvent;
b) if the shares and/or quotas representing the majority or the control of the capital of the Customer are directly or indirectly transferred, assigned or held in escrow.

12) APPLICABLE LAW AND JURISDICTION: The obligations deriving from the relations between Hi-Motions S.r.l. and the Customer, these terms of sale and all the contracts (unless expressly stated otherwise in writing) are regulated by the Italian Civil Code and by Italian law. For any dispute and controversy concerning these general terms of sale or deriving from the contractual relationship between Hi-Motions S.r.l. and the Customer, the exclusive competent court shall be the Court of Vicenza, without affecting the faculty of Hi-Motions S.r.l. to protect its rights by referring the litigation to any Court that it thinks fit.

13) PROCESSING OF PERSONAL DETAILS: Pursuant to and in accordance with art. 24, Leg.D. 30 June 2003, no. 196, the Customer consents to the storage and processing of his sensitive and personal details, being aware that they shall be processed and kept in conformity with the respective legislation in force. The personal details supplied by the Customer are processed in accordance with the provisions of the law on privacy. The aforesaid details shall be processed with procedures suitable to ensure their security and confidentiality. They will be processed for commercial purposes in the field and with relation to the execution of the contracts to be stipulated. The personal details may be communicated to third parties in Italy or abroad, to achieve the aims indicated above. The parties concerned have the right: a) to obtain confirmation of the existence of any processing of personal details concerning them; b) to have these same details deleted, transformed, updated, corrected and/or integrated; c) to oppose the processing of personal details for the purposes of commercial information and for sending advertising material.

14) INTERPRETATION OF THE TEXT: The Italian text of these general terms of sale, even if drawn up in several languages, will be the only authentic text for the purpose of their interpretation.

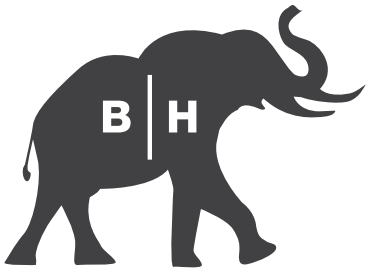

Dzisiaj **BENINCÀ HOLDING** stała się wyjątkową strukturą, snem, który się urzeczywistnił, aby nadać formę celom dotyczącym specjalizacji od lat wytyczonym.

Wybór firmy w celu określenia precyzyjnej misji to: zaoferowanie rozwiązań, działając jako specjalista, w sektorze automatyzacji.

Słoń jest znakiem, który wybraliśmy dla **BENINCÀ HOLDING**, symbolizuje on precyzyjny wybór solidności, wiarygodność firmy, a także inteligencję, dynamizm w stosunku do międzynarodowych partnerów i wszystkich klientów.

BENINCÀ HOLDING se stala nádhernou realitou, sen, který se konkretizoval, aby dal formu cílům specializace, o které vždy usiloval.

Institucionální volba pro vyjádření přesného poslání: poskytovat řešení odborníků v oblasti automatizace.

Slon je svědkem, kterého jsme si zvolili pro **BENINCÀ HOLDING**, symbol, který nejlépe reprezentuje přesný výběr solidnosti, spolehlivosti, ale také inteligenci a dynamiku vůči mezinárodním partnerům a vůči všem klientům.

BENINCÀ HOLDING SpA
via Capitello, 43
36066 Sandrigo (VI) ITALY
T +39 0444 751030
F +39 0444 759728
www.benincaholding.com

BENINCÀ® TECHNOLOGY TO OPEN

AUTOMATISMI BENINCÀ SpA
via Capitello, 45
36066 Sandrigo (VI) ITALY
T +39 0444 751030
F +39 0444 759728
www.beninca.com
sales@beninca.it

CAB® MORE THAN AUTOMATION

AUTOMATISMI CAB Srl
via della Tecnica, 10 (Z.I.)
36010 Velo D'Astico (VI) ITALY
T +39 0445 741215
F +39 0445 742094
www.automatismicab.com
info@automatismicab.com

HI® MOTIONS OPENING SOLUTIONS

HI MOTIONS Srl
via dell'Industria, 91
36030 Sarcedo (VI) ITALY
T +39 0445 367536
F +39 0445 367520
www.himotions.com
info@himotions.com

RISE® Smart Moving

RISE Srl
via Maso, 27
36035 Marano V. (VI) ITALY
T +39 0444 751401
www.riseweb.it
info@riseweb.it

BENINCÀ HOLDING · MAKE YOUR ENERGY · BYOU® · MADE IN ITALY

BYOU
via Capitello, 45
36066 Sandrigo (VI) ITALY
T +39 0444 1510294
F +39 0444 759728
www.byouweb.com
info@byouweb.com

myone

MYONE Srl
via T. Edison, 11
30035 Ballò di Mirano (VE) ITALY
T +39 041 412542
F +39 041 412542
www.myoneautomation.com
info@myoneautomation.com

COD. 7500014 • CAT2015 POL_CZK • REV. 05_13_03

MOTIONS
OPENING SOLUTIONS

HI-MOTIONS S.r.l.

Via dell'Industria, 91 // 36030 Sarcedo (VI) ITALY
T +39 0445 367536 // **F** +39 0445 367520
info@himotions.com // www.himotions.com